Ficha técnica

Abraçadeira de patilha 605, médias cargas, G

Ref.:: 1018361

Abraçadeira com duas patilhas para cabos e tubos

*Tamanhos 7 a 12 não adequados para pistola.

St	Aço
G	eletrogalvanizado

Dados originais

Ref.:	1018361
Tipo	605 37 G
Designação 1	Abraçadeira metálica
Designação 2	duas patilhas
Fabricante	OBO
Dimensão	37mm
Material	Aço
Superfície	eletrogalvanizado
Norma de superfície	EN ISO 19598 / EN ISO 4042
Menor unidade de venda	100
Unidade de quantidade	Unidade
Peso	2,007 kg
Unidade de peso	kg/100 un.
Pegada de CO2 (GWP) do berço ao portão	0,039 kg CO2e / 1 Peça

Ficha técnica

Abraçadeira de patilha 605, médias cargas, G

Ref.:: 1018361

Dimensões

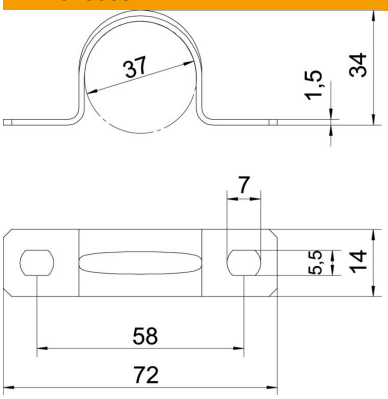

Comprimento	72 mm
Largura	14 mm
Altura	34 mm
Medida A	72 mm
Medida B	58 mm
Medida b	14 mm
Medida D	37 mm
Medida d	5,5 mm
Medida e	7 mm
Medida H	34 mm
Medida t	1,5 mm

Dados técnicos

Distância à parede	não
Número de cabos/tubos	1
Versão	duas patilhas
Tipo de fixação	Orifício roscado
para diâmetro	37
Apropriado para área de proteção contra incêndios	não
Livre de halogéneos	sim
Revestimento plástico	não
Dimensão do furo	5,5 x 7
Espessura do material	1,5 mm
Diâmetro nominal	37 mm
Conformidade com ROHS	sim
Resistente à radiação UV	sim