Ficha técnica

Perfil MS4141, rasgo 22 mm, FT, perfuração lateral

Ref.:: 1123003

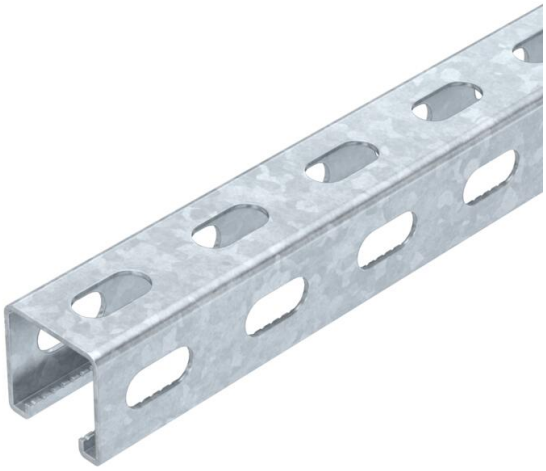

Perfis C, grandes cargas, para instalação individual de estruturas de suporte para, por exemplo, caminhos de cabos em chapa ou como consola para quadros elétricos. Também indicados para instalação de cabos em combinação com abraçadeiras BBS de tipo U.

U 22 E30 E90

St Aço

FT Galvanizado por imersão a quente após maquinação

Dados originais

Ref.:	1123003
Tipo	MSL4141PP3000FT
Designação 1	Perfil
Designação 2	perfuração lateral, rasgo 22mm
Fabricante	OBO
Dimensão	3000x41x41
Material	Aço
Superfície	Galvanizado por imersão a quente após maquinação
Norma de superfície	DIN EN ISO 1461
Menor unidade de venda	3
Unidade de quantidade	Metro
Peso	191,5 kg
Unidade de peso	kg/100 m
Pegada de CO2 (GWP) do berço ao portão	4,3664 kg CO2e / 1 Metro

Ficha técnica

Perfil MS4141, rasgo 22 mm, FT, perfuração lateral

Ref.:: 1123003

Dimensões

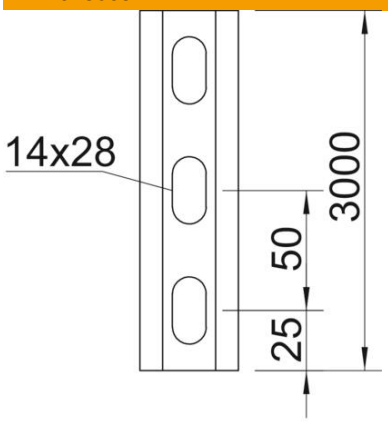

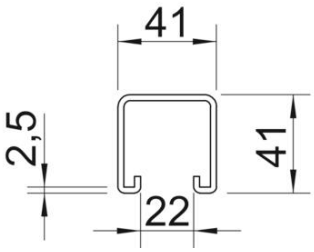

Comprimento	3 000 mm
Largura	41 mm
Altura	41 mm
Medida L	3 000 mm

Dados técnicos

Com pré-cortes	não
Tipo de perfuração	3 lados perfurados
Versão	Perfil simples
Distância cêntrica entre os furos	50 mm
Funktionsgaranti	sim
Dimensão do furo	14x28
Espessura do material	2 mm
Com perfuração	sim
Com engrenagem	sim
Forma do perfil	Perfil C
Conformidade com ROHS	sim
Largura de rasgo	22 mm
Valor estático A	2,01 cm²
Valor estático Iy	5,13 cm⁴
Valor estático Iz	5,88 cm⁴
Valor estático Wy	2,49 cm³
Valor estático Wz	2,88 cm³