Ficha técnica

Cabeça de perfil, pavimento e teto, com 3 fixações, FT

Ref.:: 1123191

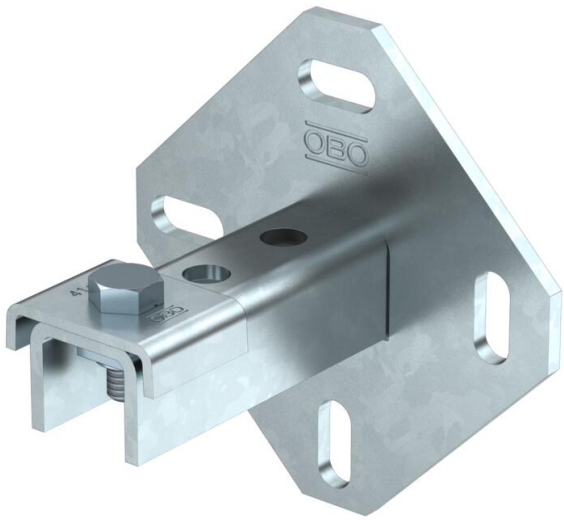

Os suportes devem ser utilizados preferencialmente na montagem de parede, pavimento e teto.

São também apropriados para estruturas de coluna e outras em combinação com os perfis de montagem MS4141.

U 22

St Aço

FT Galvanizado por imersão a quente após maquinação

Dados originais

Ref.:	1123191
Tipo	WBDHE 41 FT
Designação 1	Suporte mural
Designação 2	combinado MS 41
Fabricante	OBO
Dimensão	134x110x102
Material	Aço
Superfície	Galvanizado por imersão a quente após maquinação
Norma de superfície	DIN EN ISO 1461
Menor unidade de venda	10
Unidade de quantidade	Unidade
Peso	73 kg
Unidade de peso	kg/100 un.
Pegada de CO2 (GWP) do berço ao portão	2,0185 kg CO2e / 1 Peça

Ficha técnica

Cabeça de perfil, pavimento e teto, com 3 fixações, FT

Ref.:: 1123191

Dimensões

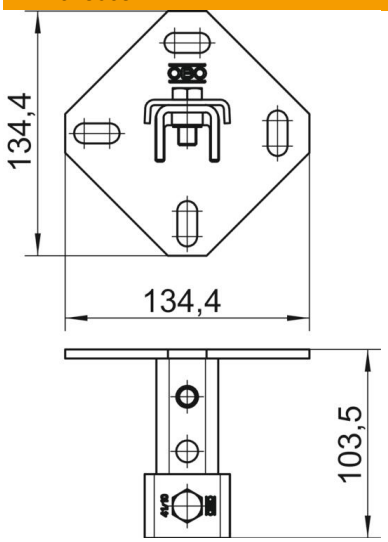

Comprimento	102 mm
Largura	134 mm
Altura	110 mm

Dados técnicos

Versão	perfurado
Dimensão do furo	25 x 11
Espessura do material	5 mm
Forma do perfil	Perfil C
Conformidade com ROHS	sim
Largura de rasgo	22 mm
Valor estático A	2,97 cm²
Valor estático Iy	6,05 cm⁴
Valor estático Iz	9,01 cm⁴
Valor estático Wy	2,91 cm³
Valor estático Wz	4,4 cm³