Ficha técnica

Parafuso corrediço A4

Ref.:: 1148084



Parafuso corrediço para utilização com perfis CM3015, CM3518 e AM3518

CE 17

A4	Aço inoxidável, livre de ferrugem
2B	brilhante, pós-tratamento

Dados originais

Ref.:	1148084
Tipo	ACMHB M8x60 A4
Designação 1	Parafuso corrediço
Designação 2	para perfis médios
Fabricante	OBO
Dimensão	M8x60mm
Material	Aço inoxidável, livre de ferrugem
Superfície Norma de superfície	brilhante, pós-tratamento
Menor unidade de venda	25
Unidade de quantidade	Unidade
Peso	4,65 kg
Unidade de peso	kg/100 un.
Pegada de CO2 (GWP) do berço ao portão	0,2232 kg CO2e / 1 Peça

Ficha técnica

Parafuso corrediço A4

Ref.:: 1148084

Dimensões

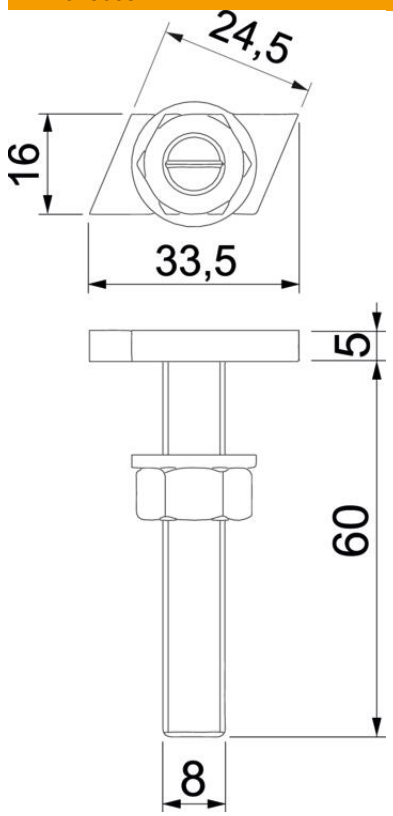

Comprimento	33,5 mm
Largura	16 mm
Altura	5 mm
Medida L	60 mm

Dados técnicos

Adequado para perfil de monta-gem	sim
Rosca	M 8 x 60mm
Rosca métrica	8
Conformidade com ROHS	sim