# Ficha técnica

## Abraçadeira BBS tipo H dupla, placa de pressão metálica, A2

## Ref.:: 1186110

Abraçadeira BBS tipo cabeça de martelo, placa de pressão metálica com arestas arredondadas para proteção de cabos. Para montagem vertical e horizontal de 2 cabos individuais em perfil C. Para largura de rasgo 16 - 17 mm. Com parafuso simples na placa de pressão, cabeça de parafuso hexagonal universal tam. 10, com fenda e fenda em cruz. Adequado para montagem em áreas interiores e exteriores.. Vários cabos devem ser separados por placas duplas. Recomenda-se o uso de uma contraplaca.

16-17 H E30 E60 E90

A2 Aço inoxidável, livre de ferrugem

2B brilhante, pós-tratamento

### Dados originais

| | |
|---|---|
| Ref.: | 1186110 |
| Tipo | BS-H2-M-16 A2 |
| Designação 1 | Abraçadeira BBS 2056 |
| Designação 2 | dupla |
| Fabricante | OBO |
| Dimensão | 12-16mm |
| Material | Aço inoxidável, livre de ferrugem 1.4301 |
| Superfície<br>Norma de superfície | brilhante, pós-tratamento |
| Menor unidade de venda | 50 |
| Unidade de quantidade | Unidade |
| Peso | 4,81 kg |
| Unidade de peso | kg/100 un. |
| Pegada de CO2 (GWP) do berço ao portão | 0,3414 kg CO2e / 1 Peça |

# Ficha técnica

## Abraçadeira BBS tipo H dupla, placa de pressão metálica, A2

## Ref.:: 1186110

### Dimensões

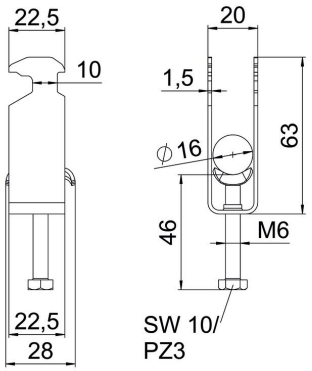


| | |
|---|---|
| Comprimento | 22,5 mm |
| Largura | 20 mm |
| Altura | 63 mm |
| Espessura das chapas | 1,5 mm |
| Medida A | 22,5 mm |
| Medida B | 20 mm |
| Medida C | 28 mm |
| Medida G (mm) | M6 |
| Medida H | 63 mm |
| Medida L | 46 mm |
| Medida t | 1,5 mm |

### Dados técnicos

| | |
|---|---|
| Número de cabos/tubos | 2 |
| para diâmetro de tubo máx. | 16 mm |
| para diâmetro de tubo mín. | 12 mm |
| para perfil com rasgo (com intervalo) máx. | 17 mm |
| para perfil com rasgo (com intervalo) mín. | 16 mm |
| Rosca | M6 |
| Livre de halogéneos | sim |
| Comprimento exterior | 28 mm |
| Máx. Binário de aperto | 3 Nm |
| Com placa de plástico | não |
| Com placa metálica | sim |
| Tipo de montagem | Perfil |
| Conformidade com ROHS | sim |
| Largura de rasgo | 10 mm |
| Intervalo de aperto D máx. | 16 mm |
| Intervalo de aperto D mín. | 12 mm |
| Superfície adicional | sem tratamento |
| Material adicional | aço inoxidável |
| Com contraplaca | não |
| Material da cuba | aço inoxidável |
| Qualidade do material da cuba | Aço inoxidável 304 (1.4301) |