Ficha técnica

Abraçadeira BBS tipo H dupla, placa de pressão metálica, A2

Ref.:: 1186163

Abraçadeira BBS tipo cabeça de martelo, placa de pressão metálica com arestas arredondadas para proteção de cabos. Para montagem vertical e horizontal de 2 cabos individuais em perfil C. Para largura de rasgo 16 - 17 mm. Com parafuso simples na placa de pressão, cabeça de parafuso hexagonal universal tam. 10, com fenda e fenda em cruz. Adequado para montagem em áreas interiores e exteriores.. Vários cabos devem ser separados por placas duplas. Recomenda-se o uso de uma contraplaca.

16-17 H

A2	Aço inoxidável, livre de ferrugem
2B	brilhante, pós-tratamento

Dados originais

Ref.:	1186163
Tipo	BS-H2-M-64 A2
Designação 1	Abraçadeira BBS 2056
Designação 2	dupla
Fabricante	OBO
Dimensão	58-64mm
Material	Aço inoxidável, livre de ferrugem 1.4301
Superfície Norma de superfície	brilhante, pós-tratamento
Menor unidade de venda	15
Unidade de quantidade	Unidade
Peso	23,384 kg
Unidade de peso	kg/100 un.
Pegada de CO2 (GWP) do berço ao portão	1,182 kg CO2e / 1 Peça

Ficha técnica

Abraçadeira BBS tipo H dupla, placa de pressão metálica, A2

Ref.:: 1186163

Dimensões

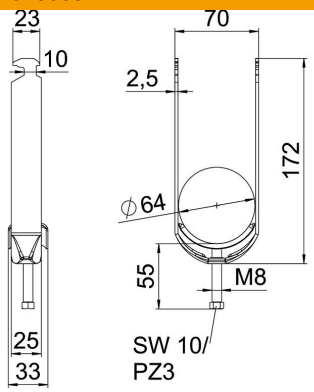

Comprimento	25 mm
Largura	70 mm
Altura	172 mm
Espessura das chapas	2,5 mm
Medida A	25 mm
Medida B	70 mm
Medida C	33 mm
Medida G (mm)	M8
Medida H	172 mm
Medida L	55 mm
Medida t	2,5 mm

Dados técnicos

Número de cabos/tubos	2
para diâmetro de tubo máx.	64 mm
para diâmetro de tubo mín.	58 mm
para perfil com rasgo (com intervalo) máx.	17 mm
para perfil com rasgo (com intervalo) mín.	16 mm
Rosca	M8
Livre de halogéneos	sim
Comprimento exterior	33 mm
Máx. Binário de aperto	5 Nm
Com placa de plástico	não
Com placa metálica	sim
Tipo de montagem	Perfil
Conformidade com ROHS	sim
Largura de rasgo	10 mm
Intervalo de aperto D máx.	64 mm
Intervalo de aperto D mín.	58 mm
Superfície adicional	sem tratamento
Material adicional	aço inoxidável
Com contraplaca	não
Material da cuba	aço inoxidável
Qualidade do material da cuba	Aço inoxidável 304 (1.4301)