# Ficha técnica

## Abraçadeira 2056 tipo H, simples, placa de pressão metálica, A4
## Ref.:: 1188521

Abraçadeira BBS tipo cabeça de martelo, placa de pressão metálica com arestas arredondadas para proteção de cabos. Para montagem vertical e horizontal de 1 cabo individual em perfil C. Para largura de rasgo 16 - 17 mm. Com parafuso simples na placa de pressão, cabeça de parafuso hexagonal universal tam. 10, com fenda e fenda em cruz. Adequada para montagem em áreas interiores e exteriores. Recomenda-se o uso de uma contraplaca.

HALOGEN FREE · 16-17 · H · E30 · E60 · E90

A4 Aço inoxidável

2B brilhante, pós-tratamento

### Dados originais

| | |
|---|---|
| Ref.: | 1188521 |
| Tipo | BS-H1-M-12 A4 |
| Designação 1 | Abraçadeira BBS 2056 |
| Fabricante | OBO |
| Dimensão | 8-12mm |
| Material | Aço inoxidável 1.4571 |
| Superfície | brilhante, pós-tratamento |
| Norma de superfície | |
| Menor unidade de venda | 25 |
| Unidade de quantidade | Unidade |
| Peso | 3,506 kg |
| Unidade de peso | kg/100 un. |
| Pegada de CO2 (GWP) do berço ao portão | 0,2436 kg CO2e / 1 Peça |

# Ficha técnica

## Abraçadeira 2056 tipo H, simples, placa de pressão metálica, A4
## Ref.:: 1188521

### Dimensões

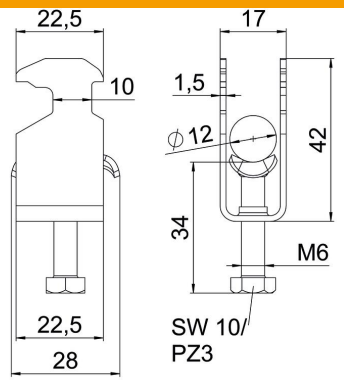


| | |
|---|---|
| Comprimento | 22,5 mm |
| Largura | 17 mm |
| Altura | 42 mm |
| Espessura das chapas | 1,5 mm |
| Medida A | 22,5 mm |
| Medida B | 17 mm |
| Medida C | 28 mm |
| Medida G (mm) | M6 |
| Medida H | 42 mm |
| Medida L | 34 mm |
| Medida t | 1,5 mm |

### Dados técnicos

| | |
|---|---|
| Número de cabos/tubos | 1 |
| Funktionsgaranti | sim |
| para diâmetro de tubo máx. | 12 mm |
| para diâmetro de tubo mín. | 8 mm |
| para perfil com rasgo (com intervalo) máx. | 17 mm |
| para perfil com rasgo (com intervalo) mín. | 16 mm |
| Rosca | M6 |
| Livre de halogéneos | sim |
| Comprimento exterior | 28 mm |
| Máx. Binário de aperto | 3 Nm |
| Com placa metálica | sim |
| Tipo de montagem | Perfil |
| Conformidade com ROHS | sim |
| Largura de rasgo | 10 mm |
| Intervalo de aperto D máx. | 12 mm |
| Intervalo de aperto D mín. | 8 mm |
| Superfície adicional | sem tratamento |
| Material adicional | aço inoxidável |