# Ficha técnica

## Abraçadeira 2056 tipo H, simples, placa de pressão metálica, A4
## Ref.:: 1188530

Abraçadeira BBS tipo cabeça de martelo, placa de pressão metálica com arestas arredondadas para proteção de cabos. Para montagem vertical e horizontal de 1 cabo individual em perfil C. Para largura de rasgo 16 - 17 mm. Com parafuso simples na placa de pressão, cabeça de parafuso hexagonal universal tam. 10, com fenda e fenda em cruz. Adequada para montagem em áreas interiores e exteriores. Recomenda-se o uso de uma contraplaca.

HALOGEN FREE | 16-17 | H | E30 | E60 | E90

**A4** Aço inoxidável

**2B** brilhante, pós-tratamento

## Dados originais

| | |
|---|---|
| Ref.: | 1188530 |
| Tipo | BS-H1-M-28 A4 |
| Designação 1 | Abraçadeira BBS 2056 |
| Fabricante | OBO |
| Dimensão | 22-28mm |
| Material | Aço inoxidável 1.4571 |
| Superfície | brilhante, pós-tratamento |
| Norma de superfície | |
| Menor unidade de venda | 25 |
| Unidade de quantidade | Unidade |
| Peso | 5,609 kg |
| Unidade de peso | kg/100 un. |
| Pegada de CO2 (GWP) do berço ao portão | 0,4179 kg CO2e / 1 Peça |

# Ficha técnica

## Abraçadeira 2056 tipo H, simples, placa de pressão metálica, A4
## Ref.:: 1188530

### Dimensões

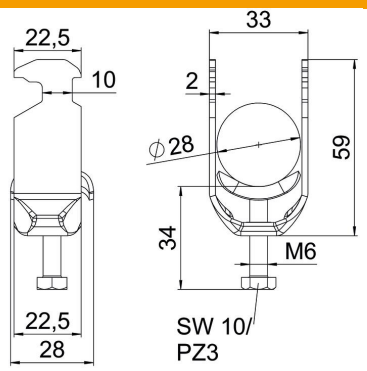


| | |
|---|---|
| Comprimento | 22,5 mm |
| Largura | 33 mm |
| Altura | 59 mm |
| Espessura das chapas | 2 mm |
| Medida A | 22,5 mm |
| Medida B | 33 mm |
| Medida C | 28 mm |
| Medida G (mm) | M6 |
| Medida H | 59 mm |
| Medida L | 34 mm |
| Medida t | 2 mm |

### Dados técnicos

| | |
|---|---|
| Número de cabos/tubos | 1 |
| Funktionsgaranti | sim |
| para diâmetro de tubo máx. | 28 mm |
| para diâmetro de tubo mín. | 22 mm |
| para perfil com rasgo (com intervalo) máx. | 17 mm |
| para perfil com rasgo (com intervalo) mín. | 16 mm |
| Rosca | M6 |
| Livre de halogéneos | sim |
| Comprimento exterior | 28 mm |
| Máx. Binário de aperto | 3 Nm |
| Com placa metálica | sim |
| Tipo de montagem | Perfil |
| Conformidade com ROHS | sim |
| Largura de rasgo | 10 mm |
| Intervalo de aperto D máx. | 28 mm |
| Intervalo de aperto D mín. | 22 mm |
| Superfície adicional | sem tratamento |
| Material adicional | aço inoxidável |