# Ficha técnica

## Abraçadeira metálica 732 G

## Ref.:: 1362440

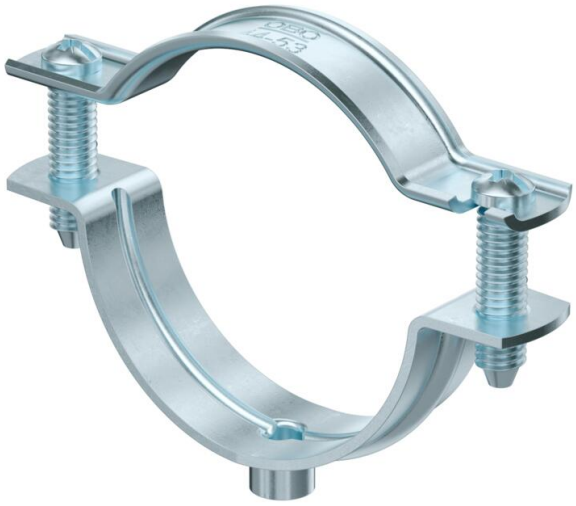

Abraçadeira distanciadora para montagem de tubos e cabos na parede, teto e chão. Com tampa de travamento automático. Fixação através de aplicação com rosca fêmea.

Aprovada para a manutenção de funções de acordo com a DIN 4102 parte 12, classes de manutenção de funções E 30 a E 90.

E30 E60 E90

St Aço

G eletrogalvanizado

### Dados originais

| | |
|---|---|
| Ref.: | 1362440 |
| Tipo | ASG 732 53 G |
| Designação 1 | Abraçadeira metálica |
| Designação 2 | com rosca M6 |
| Fabricante | OBO |
| Dimensão | 44-53mm |
| Material | Aço |
| Superfície | eletrogalvanizado |
| Norma de superfície | EN ISO 19598 / EN ISO 4042 |
| Menor unidade de venda | 20 |
| Unidade de quantidade | Unidade |
| Peso | 4,713 kg |
| Unidade de peso | kg/100 un. |
| Pegada de CO2 (GWP) do berço ao portão | 0,1325 kg CO2e / 1 Peça |

# Ficha técnica

## Abraçadeira metálica 732 G

## Ref.:: 1362440

### Dimensões

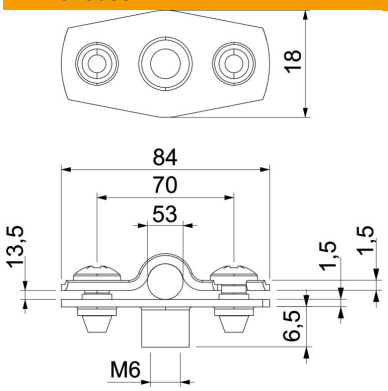


| | |
|---|---|
| Medida A | 84 mm |
| Medida B | 70 mm |
| Medida D | 53 mm |
| Medida d máx. | 53 mm |
| Medida d mín. | 44 mm |
| Medida t1 (mm) | 1,5 mm |
| Medida t2 (mm) | 1,5 mm |
| Medida x | 13,5 mm |

### Dados técnicos

| | |
|---|---|
| Distância à parede | sim |
| Número de cabos/tubos | 1 |
| Versão | fechadas |
| Tipo de fixação | Ligação roscada |
| Funktionsgaranti | sim |
| para diâmetro | 44 - 53 |
| Livre de halogéneos | sim |
| Revestimento plástico | não |
| Espessura do material | 1,5 mm |
| Conformidade com ROHS | sim |
| Intervalo de aperto D máx. | 53 mm |
| Intervalo de aperto D mín. | 44 mm |
| Resistente à radiação UV | sim |