# Ficha técnica

## Abraçadeira metálica 733 A4

## Ref.:: 1362926



Abraçadeira distanciadora para montagem de tubos e cabos na parede, teto e chão. Com tampa de travamento automático. Fixação pela ranhura.

Aprovada para a manutenção de funções de acordo com a DIN 4102 parte 12, classes de manutenção de funções E 30 a E 90.

E30 E60 E90

A4 Aço inoxidável

### Dados originais

| | |
|---|---|
| Ref.: | 1362926 |
| Tipo | ASL 733 36 A4 |
| Designação 1 | Abraçadeira metálica |
| Designação 2 | com furo oblongo |
| Fabricante | OBO |
| Dimensão | 30-36mm |
| Material | Aço inoxidável 1.4571 |
| Menor unidade de venda | 20 |
| Unidade de quantidade | Unidade |
| Peso | 3,846 kg |
| Unidade de peso | kg/100 un. |
| Pegada de CO2 (GWP) do berço ao portão | 0,2565 kg CO2e / 1 Peça |

# Ficha técnica

## Abraçadeira metálica 733 A4

## Ref.:: 1362926

### Dimensões

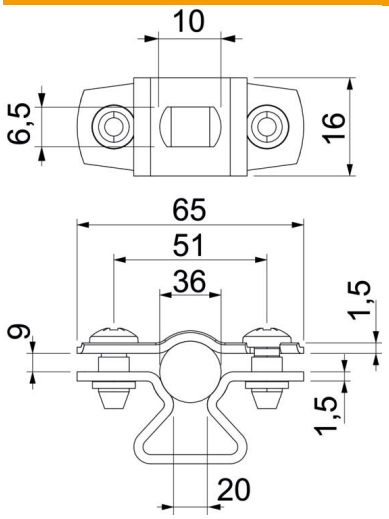


| | |
|---|---|
| Medida A | 65 mm |
| Medida B | 51 mm |
| Medida b | 16 mm |
| Medida D | 36 mm |
| Medida d máx. | 36 mm |
| Medida d mín. | 30 mm |
| Medida L | 10 mm |
| Medida s | 20 mm |
| Medida t1 (mm) | 1,5 mm |
| Medida t2 (mm) | 1,5 mm |
| Medida x | 9 mm |

### Dados técnicos

| | |
|---|---|
| Distância à parede | sim |
| Número de cabos/tubos | 1 |
| Versão | fechadas |
| Tipo de fixação | Orifício roscado |
| Funktionsgaranti | sim |
| para diâmetro | 30 - 36 |
| Livre de halogéneos | sim |
| Revestimento plástico | não |
| Espessura do material | 1,5 mm |
| Conformidade com ROHS | sim |
| Intervalo de aperto D máx. | 36 mm |
| Intervalo de aperto D mín. | 30 mm |
| Resistente à radiação UV | sim |