# Ficha técnica

## Abraçadeira metálica 733 A2

## Ref.:: 1362996

Abraçadeira distanciadora para montagem de tubos e cabos na parede, teto e chão. Com tampa de travamento automático. Fixação pela ranhura.

Aprovada para a manutenção de funções de acordo com a DIN 4102 parte 12, classes de manutenção de funções E 30 a E 90.

E30 E60 E90

A2 Aço inoxidável, livre de ferrugem

### Dados originais

| | |
|---|---|
| Ref.: | 1362996 |
| Tipo | ASL 733 63 A2 |
| Designação 1 | Abraçadeira metálica |
| Designação 2 | com furo oblongo |
| Fabricante | OBO |
| Dimensão | 53-63mm |
| Material | Aço inoxidável, livre de ferrugem 1.4301 |
| Menor unidade de venda | 20 |
| Unidade de quantidade | Unidade |
| Peso | 6,242 kg |
| Unidade de peso | kg/100 un. |
| Pegada de CO2 (GWP) do berço ao portão | 0,4518 kg CO2e / 1 Peça |

# Ficha técnica

## Abraçadeira metálica 733 A2

## Ref.:: 1362996

### Dimensões

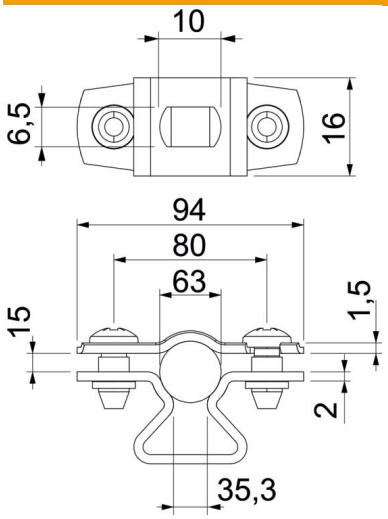


| | |
|---|---|
| Medida A | 94 mm |
| Medida B | 80 mm |
| Medida b | 16 mm |
| Medida d máx. | 63 mm |
| Medida d mín. | 53 mm |
| Medida L | 10 mm |
| Medida s | 35,3 mm |
| Medida t1 (mm) | 1,5 mm |
| Medida t2 (mm) | 2 mm |
| Medida x | 15 mm |

### Dados técnicos

| | |
|---|---|
| Distância à parede | sim |
| Número de cabos/tubos | 1 |
| Versão | fechadas |
| Funktionsgaranti | sim |
| para diâmetro | 53 - 63 |
| Livre de halogéneos | sim |
| Revestimento plástico | não |
| Espessura do material | 1,5 mm |
| Conformidade com ROHS | sim |
| Intervalo de aperto D máx. | 63 mm |
| Intervalo de aperto D mín. | 53 mm |
| Resistente à radiação UV | sim |