# Ficha técnica

## Caixa de aparelhagem de encastrar UP 46, versão dupla

## Ref.:: 2003722

Caixa de aparelhagem de encastrar dupla para utilização em alvenaria com uma profundidade de instalação de pelo menos 46 mm.

- Uniões de ligação acopláveis em ambos os lados com fecho de baioneta
- 4 entradas de tubos combinadas Ø 20 e 25 mm
- 6 entradas até Ø 20 mm
- 2 entradas até Ø 20 mm na base

Testada de acordo com DIN EN 60670-1, DIN EN 60670-22 e DIN 49073-1.

HALOGEN FREE | 650° | Ø 60 | IP 30 | 1,5-2,5 mm² | 400 V

PP Polipropileno

### Dados originais

| | |
|---|---|
| Ref.: | 2003722 |
| Tipo | UG 46-DV |
| Designação 1 | Caixa de aparelhagem UP |
| Designação 2 | versão dupla |
| Disponível a partir de | 01.10.2021 |
| Fabricante | OBO |
| Dimensão | 2x Ø60xH46mm |
| Cor | preto negro / azul acinzentado |
| Material | Polipropileno |
| Menor unidade de venda | 10 |
| Unidade de quantidade | Unidade |
| Peso | 3,72 kg |
| Unidade de peso | kg/100 un. |
| Pegada de CO2 (GWP) do berço ao portão | 0,0908 kg CO2e / 1 Peça |

# Ficha técnica

## Caixa de aparelhagem de encastrar UP 46, versão dupla

## Ref.:: 2003722

### Dimensões

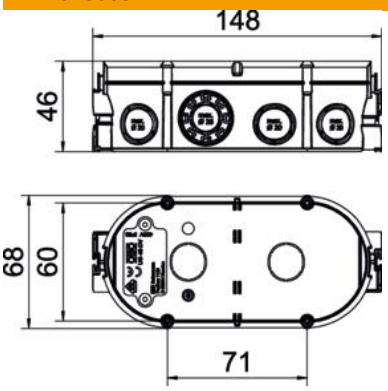


| | |
|---|---|
| Comprimento | 148 mm |
| Largura | 68 mm |
| Altura | 46 mm |

### Dados técnicos

| | |
|---|---|
| Número de entradas | 12 |
| Tipo de entrada | Cabos NYM, cabos de dados e tubos corrugados |
| Tipo de versão da caixa | Aberturas destacáveis |
| Versão | Duplo |
| Modelo | Caixa de aparelhagem |
| Fixação dos aparelhos | Parafusos ou garras de expansão |
| Tampa | sem |
| Fixação da tampa | Parafusos |
| Entrada pela parte de trás | sim |
| resistência ao fio incandescente | conforme a VDE 0471/IEC 60695-2-11, temperatura de ensaio 650°C |
| Forma | oval |
| para diâmetro de tubo | 20/25 mm |
| Livre de halogéneos | sim |
| Entradas combinadas Ø 20 / 25 mm | 4 |
| Com parafusos | não |
| Secção transversal nominal máx. | 2,5 mm² |
| Secção transversal nominal mín. | 1,5 mm² |
| Entradas de tubos Ø 20 mm | 8 |
| Conformidade com ROHS | sim |
| Resistente | não |
| Grau de proteção | IP 30 |
| Hermético | não |
| Tensão nominal | 400 V |