Ficha técnica

Caixa de aplique para paredes ocas HW, hermética

Ref.:: 2003832

Caixa de aplique hermética para paredes ocas, para a montagem de iluminação na parede ou de altifalantes. Com tampa.

• 1 entrada para cabos NYM 3 x 2,5 mm² ou 5 x 1,5 mm²

• 1 entrada para cabos NYM 3 x 1,5 mm²
Testada de acordo com DIN EN 60670-1, DIN EN 60670-22 e DIN 49073-1.

HALOGEN FREE · 850° · IP 30 · 1,5 mm² · 400 V

PP/TPE Polipropileno / Elastómero termoplástico

Dados originais

Ref.:	2003832
Tipo	HG 45-WA-LD
Designação 1	Caixa de aplique HW, hermética
Designação 2	com tampa
Disponível a partir de	01.10.2021
Fabricante	OBO
Dimensão	Ø38, H45
Cor	cor de laranja / cinzento
Material	Polipropileno / Elastómero termoplástico
Menor unidade de venda	25
Unidade de quantidade	Unidade
Peso	0,99 kg
Unidade de peso	kg/100 un.
Pegada de CO2 (GWP) do berço ao portão	0,0367 kg CO2e / 1 Peça

Ficha técnica

Caixa de aplique para paredes ocas HW, hermética

Ref.:: 2003832

Dimensões

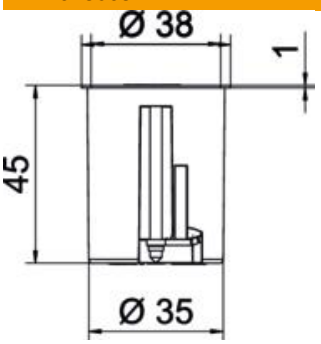

Comprimento	38 mm
Altura	45 mm

Dados técnicos

Número de entradas	2
Tipo de entrada	Cabos NYM e tubos
Tipo de versão da caixa	Membrana de inserção
Versão	Individual
Modelo	Caixa de aplique
Fixação dos aparelhos	Parafusos
Tampa	branco
Fixação da tampa	encaixável
resistência ao fio incandescente	conforme a VDE 0471/IEC 60695-2-11, temperatura de ensaio 850°C
Forma	redondo
Diâmetro do corte	35 mm
Adequado para espessura máx. da placa	40 mm
Adequado para espessura mín. da placa	5 mm
Livre de halogéneos	sim
Entradas de cabos 3 x 1,5 mm²	1
Entradas de cabos 3 x 2,5 mm² / 5 x 1,5 mm²	1
Com abraçadeira para pregos	não
Com parafusos	não
Secção transversal nominal máx.	1,5 mm²
Secção transversal nominal mín.	1,5 mm²
Conformidade com ROHS	sim
Resistente	não
Grau de proteção	IP 30
Hermético	sim
Tensão nominal	400 V