# Ficha técnica

## Caixa de derivação T 100, bucins cónicos, régua de bornes

## Ref.:: 2007436

Caixa de derivação com régua de bornes para conectar cabos em áreas interiores e áreas exteriores protegidas. Forma retangular com bucins cónicos nas laterais e entradas quebráveis na base. Adequado para a montagem na parede / teto e para a montagem em suportes para caixas de derivação. Com opção de fixação interna e montagem através de parafusos nos cantos. Tampa com fecho rápido, pode ser selada a chumbo. Fabricada em materiais resistentes aos raios UV e livres de halogéneo.

Caixa de derivação de acordo com a DIN EN 60670. Resistente ao fio incandescente segundo a DIN EN 60695-2-11, temperatura de ensaio 650 °C. Resistência ao impacto IK07 de acordo com a DIN EN 50102.

HALOGEN FREE · 650° · UV RESISTANT · IP 66 · M25 · 10 mm² · 10 · 500 V · IK 07

PP Polipropileno

### Dados originais

| | |
|---|---|
| Ref.: | 2007436 |
| Tipo | T 100 KL |
| Designação 1 | Caixa de derivação |
| Designação 2 | com régua bornes + entradas |
| Fabricante | OBO |
| Dimensão | 150x116x67 |
| Cor | cinzento claro; RAL 7035 |
| Material | Polipropileno |
| Menor unidade de venda | 1 |
| Unidade de quantidade | Unidade |
| Peso | 29,5 kg |
| Unidade de peso | kg/100 un. |
| Pegada de CO2 (GWP) do berço ao portão | 1,2789 kg CO2e / 1 Peça |

# Ficha técnica

## Caixa de derivação T 100, bucins cónicos, régua de bornes

## Ref.:: 2007436

### Dimensões

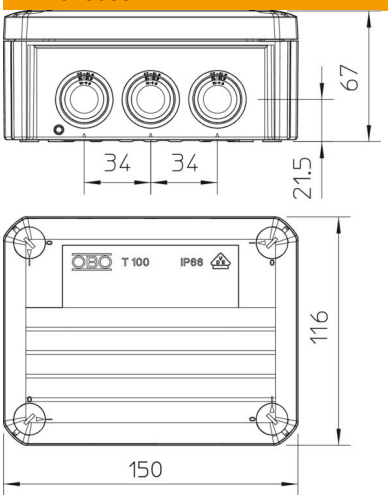


| | |
|---|---|
| Comprimento | 150 mm |
| Largura | 116 mm |
| Altura | 67 mm |

### Dados técnicos

| | |
|---|---|
| Agrupável | sim |
| Número de entradas | 10 |
| Quantidade de bornes | 5 |
| Tipo de entrada | Bucim cónico |
| Tipo de entrada | Cabo |
| Tipo de versão da caixa | Membrana de nível separável |
| Tensão de isolamento do dimensionamento Ui | 500 V |
| Montagem | Abraçadeira |
| Tampa | não transparente |
| Fixação da tampa | aparafusado |
| Entrada pela parte de trás | sim |
| Entradas | 10 x M25 |
| Versão verificada quanto a explosões | não |
| resistência ao fio incandescente | conforme a VDE 0471/DIN 695 Parte 2-1, temperatura de ensaio 650 °C |
| Forma | retangular |
| Funktionsgaranti | sem |
| Para zonas potencialmente explosivas | sem |
| para zona Ex com gás | sem |
| para zona Ex com poeira | sem |
| Reforçado a fibra de vidro | não |
| Livre de halogéneos | sim |
| Dimensões internas | 136x102x57 mm |
| Com blindagem | não |
| Com tampa | sim |
| Tipo de montagem | Montagem na parede/teto |
| Secção transversal nominal mín. | 10 mm² |
| Tensões nominais | 500 V |
| Selável | sim |

# Ficha técnica

## Caixa de derivação T 100, bucins cónicos, régua de bornes

## Ref.:: 2007436

### Dados técnicos

| | |
|---|---|
| Conformidade com ROHS | sim |
| Grau de proteção | IP66 |
| Grau de proteção código IK | IK07 |
| Gama de temperaturas de aplicação máx. | 65 °C |
| Gama de temperaturas de aplicação mín. | -25 °C |
| Tampa transparente | não |
| Resistente a intempéries | não |