# Ficha técnica

## Caixa de derivação T60, lisa, tampa alta transparente

## Ref.:: 2007770

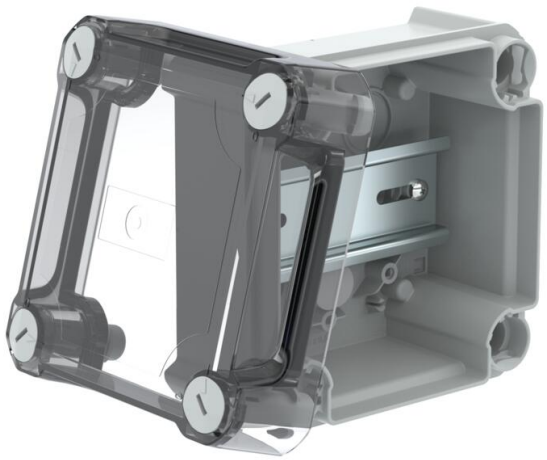

Caixa de derivação fechada para conectar cabos e condutas na área interior e áreas exteriores protegidas. Forma quadrada sem entradas. Adequado para a montagem na parede / teto e para a montagem em suportes para caixas de derivação. Com opção de fixação interna e montagem através de parafusos nos cantos. Tampa alta, transparente, com fecho rápido, pode ser selada a chumbo. Fabricada em materiais resistentes aos raios UV e livres de halogéneo.

Inclui calha DIN perfilada

Caixa de derivação de acordo com a DIN EN 60670. Resistente ao fio incandescente segundo a DIN EN 60695-2-11, temperatura de ensaio 650 °C. Resistência ao impacto IK07 de acordo com a DIN EN 50102.
Dimensões internas: 100x100x63 mm

PP/PC Polipropileno/Policarbonato

### Dados originais

| | |
|---|---|
| Ref.: | 2007770 |
| Tipo | T 60 OE HD TR |
| Designação 1 | Caixa de derivação lisa |
| Designação 2 | com tampa alta transparente |
| Fabricante | OBO |
| Dimensão | 114x114x76 |
| Cor | cinzento claro; RAL 7035 |
| Material | Polipropileno/Policarbonato |
| Menor unidade de venda | 1 |
| Unidade de quantidade | Unidade |
| Peso | 16,6 kg |
| Unidade de peso | kg/100 un. |
| Pegada de CO2 (GWP) do berço ao portão | 0,7278 kg CO2e / 1 Peça |

# Ficha técnica

## Caixa de derivação T60, lisa, tampa alta transparente

## Ref.:: 2007770

### Dimensões

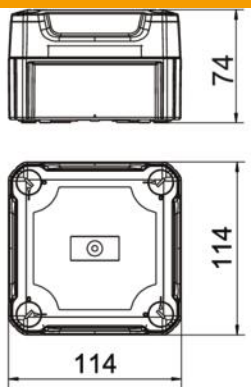


| | |
|---|---|
| Comprimento | 114 mm |
| Largura | 114 mm |
| Altura | 74 mm |

### Dados técnicos

| | |
|---|---|
| Agrupável | sim |
| Tipo de entrada | nenhuns |
| Tipo de entrada | Cabo |
| Tipo de versão da caixa | sem |
| Tensão de isolamento do dimensionamento Ui | 500 V |
| Montagem | Calha DIN |
| Tampa | Transparente |
| Fixação da tampa | aparafusado |
| Entrada pela parte de trás | sim |
| Entradas | nenhuns |
| Versão verificada quanto a explosões | não |
| resistência ao fio incandescente | conforme a VDE 0471/DIN 695 Parte 2-1, temperatura de ensaio 650 °C |
| Forma | quadrada |
| Funktionsgaranti | sem |
| Para zonas potencialmente explosivas | sem |
| para zona Ex com gás | sem |
| para zona Ex com poeira | sem |
| Reforçado a fibra de vidro | não |
| Livre de halogéneos | sim |
| Dimensões internas | 100x100x63 mm |
| Com blindagem | não |
| Com tampa | sim |
| Tipo de montagem | Montagem na parede/teto |
| Tensões nominais | 500 V |
| Selável | sim |
| Conformidade com ROHS | sim |
| Grau de proteção | IP66 |
| Grau de proteção código IK | IK07 |
| Gama de temperaturas de aplicação máx. | 60 °C |
| Gama de temperaturas de aplicação mín. | -5 °C |
| Tampa transparente | sim |

### Dados técnicos

| | |
|---|---|
| Resistente a intempéries | não |