Ficha técnica

Bucim com porca de tampa, rosca métrica, cinzento prateado

Ref.:: 2022849

A forma mais rápida e confortável de assegurar o alívio de tensão e a estanquidade em caixas de derivação e armários de distribuição: os bucins certificados V-TEC VM da OBO. Com a borracha de proteção integrada e as lamelas especiais OBO é conseguido o grau de proteção IP68. Alívio de tensão e aperto testados de acordo com a norma DIN EN 62444.

As roscas são métricas ou PG, portanto, extremamente fáceis de usar. Uma vez aparafusada, a instalação é permanente: o ajuste ideal da rosca assegura uma duradoura resistência à vibração.

Aplicações: de áreas residenciais particulares com caixas de derivação a aplicações industriais no armário de distribuição.

Temperatura: -20º a +65º C.

650°

UV RESISTANT

IP 68

M

PA Poliamida

Dados originais

Ref.:	2022849
Tipo	V-TEC VM25 SGR
Designação 1	Bucim
Designação 2	métrico
Fabricante	OBO
Dimensão	M25
Cor	cinzento prateado; RAL 7001
Material	Poliamida
Menor unidade de venda	25
Unidade de quantidade	Unidade
Peso	1,36 kg
Unidade de peso	kg/100 un.
Pegada de CO2 (GWP) do berço ao portão	0,0652 kg CO2e / 1 Peça

Ficha técnica

Bucim com porca de tampa, rosca métrica, cinzento prateado

Ref.:: 2022849

Dimensões

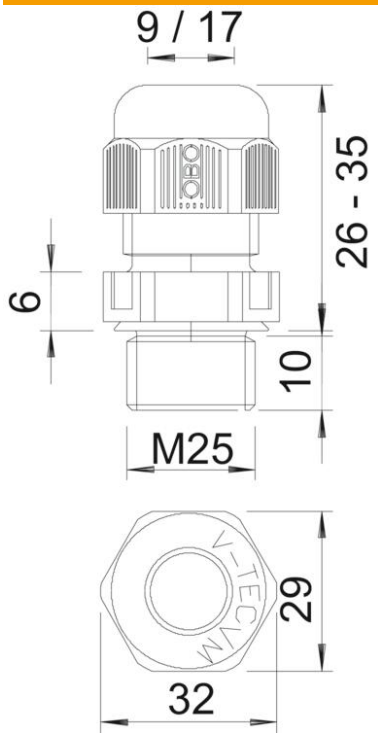

Medida E	32 mm
Medida L máx.	35 mm
Medida L mín.	26 mm
Medida L1	10 mm
Medida L2	6 mm

Dados técnicos

Tipo de vedação	Anel de vedação
Versão	reta
Proteção contra flexão	não
Capacidade de vedação D máx.	17 mm
Área de vedação D mín.	9 mm
Potegido contra explosões	não
Bucim para cabos planos	não
resistência ao fio incandescente	conforme a VDE 0471/DIN 695 Parte 2-1, temperatura de ensaio 650 °C
Para zonas potencialmente explosivas	sem
para zona Ex com gás	sem
para zona Ex com poeira	sem
Rosca	M25 x 1,5
Tipo de rosca	métrico
Comprimento da rosca	10 mm
Tamanho nominal da rosca	25
Passo de rosca	1,5 mm
Reforçado a fibra de vidro	não
Livre de halogéneos	sim
Binário instável	5 Nm
Código de proteção	3
Categoria do entalhe	A

Ficha técnica

Bucim com porca de tampa, rosca métrica, cinzento prateado

Ref.:: 2022849

Dados técnicos

Passa cabos múltiplo	não
Com porca	não
Conformidade com ROHS	sim
Resistente	não
Largura da chave	29
Grau de proteção	IP68
Sextavado Largura entre cantos	32 mm
Bucim separável	não
Gama de temperaturas de aplicação máx.	65 °C
Gama de temperaturas de aplicação mín.	-20 °C
Possibilidade de alívio de tensão	sim