Ficha técnica

Bucim, rosca PG, conjunto com porca, cinzento claro

Ref.:: 2024659

Bucim com rosca de ligação PG em design de porca de capa, para caixas de derivação, caixas, caixas de distribuição no sector privado e industrial. Com alívio de tensão e rebordo de vedação integrado testados de acordo com a DIN EN 62444. Classe de proteção IP68. Aplicável de -20 °C a +65 °C. Inclui contraporca.
Coluna da tabela D1: capacidade de vedação conforme a VDE 0619, onde não é necessário um alívio de tensão adicional
Coluna da tabela D2: capacidade de vedação incluindo alívio de tensão e descarga de compressão conforme a VDE 0619

750° UV RESISTANT IP 68 Pg

PA Poliamida

Dados originais

Ref.:	2024659
Tipo	V-TEC PG11+ LGR
Designação 1	Bucim
Designação 2	com porca
Fabricante	OBO
Dimensão	PG11
Cor	cinzento claro; RAL 7035
Material	Poliamida
Menor unidade de venda	50
Unidade de quantidade	Unidade
Peso	1,074 kg
Unidade de peso	kg/100 un.
Pegada de CO2 (GWP) do berço ao portão	0,0509 kg CO2e / 1 Peça

Ficha técnica

Bucim, rosca PG, conjunto com porca, cinzento claro

Ref.:: 2024659

Dimensões

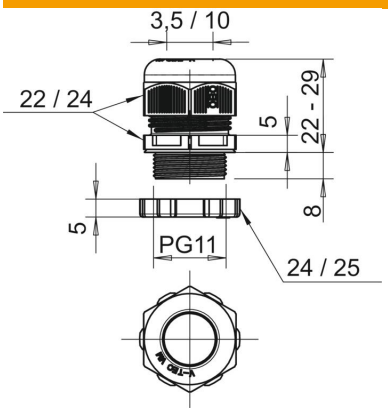

Medida E1 (mm)	25 mm
Medida E2	24 mm
Medida L máx.	29 mm
Medida L mín.	22 mm
Medida L1	8 mm
Medida L2	5 mm
Medida L3	5 mm

Dados técnicos

Tipo de vedação	Anel de vedação
Versão	reta
Proteção contra flexão	não
Capacidade de vedação D máx.	10 mm
Área de vedação D mín.	3,5 mm
Potegido contra explosões	não
Bucim para cabos planos	não
Para zonas potencialmente explo-sivas	sem
para zona Ex com gás	sem
para zona Ex com poeira	sem
Rosca	Pg 11
Tipo de rosca	PG
Comprimento da rosca	8 mm
Tamanho nominal da rosca	11
Passo de rosca	1,5 mm
Reforçado a fibra de vidro	não
Livre de halogéneos	sim
Passa cabos múltiplo	não
Com porca	sim
Conformidade com ROHS	sim
Resistente	não
Largura da chave 1	22 mm
Largura da chave 2	24 mm
Grau de proteção	IP68
Sextavado Largura entre cantos	25 mm
Bucim separável	não
Gama de temperaturas de aplicação máx.	65 °C
Gama de temperaturas de aplicação mín.	-20 °C
Alívio de tensão e proteção con-tra rotação D2 máx.	10 mm
Alívio de tensão e proteção con-tra rotação D2 mín.	4,5 mm
Possibilidade de alívio de tensão	sim