# Ficha técnica

## Bucim, rosca PG, conjunto com porca, cinzento claro

## Ref.:: 2024671

Bucim com rosca de ligação PG em design de porca de capa, para caixas de derivação, caixas, caixas de distribuição no sector privado e industrial. Com alívio de tensão e rebordo de vedação integrado testados de acordo com a DIN EN 62444. Classe de proteção IP68. Aplicável de -20 °C a +65 °C. Inclui contraporca.
Coluna da tabela D1: capacidade de vedação conforme a VDE 0619, onde não é necessário um alívio de tensão adicional
Coluna da tabela D2: capacidade de vedação incluindo alívio de tensão e descarga de compressão conforme a VDE 0619

750° UV RESISTANT IP 68 Pg

PA Poliamida

### Dados originais

| | |
|---|---|
| Ref.: | 2024671 |
| Tipo | V-TEC PG42+ LGR |
| Designação 1 | Bucim |
| Designação 2 | com porca |
| Fabricante | OBO |
| Dimensão | PG42 |
| Cor | cinzento claro; RAL 7035 |
| Material | Poliamida |
| Menor unidade de venda | 5 |
| Unidade de quantidade | Unidade |
| Peso | 9,406 kg |
| Unidade de peso | kg/100 un. |
| Pegada de CO2 (GWP) do berço ao portão | 0,4985 kg CO2e / 1 Peça |

# Ficha técnica

## Bucim, rosca PG, conjunto com porca, cinzento claro

## Ref.:: 2024671

### Dimensões

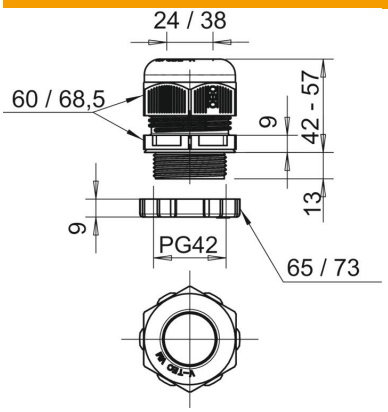


| | |
|---|---|
| Medida E1 (mm) | 68,5 mm |
| Medida E2 | 73 mm |
| Medida L máx. | 57 mm |
| Medida L mín. | 42 mm |
| Medida L1 | 13 mm |
| Medida L2 | 9 mm |
| Medida L3 | 6 mm |

### Dados técnicos

| | |
|---|---|
| Tipo de vedação | Anel de vedação |
| Versão | reta |
| Proteção contra flexão | não |
| Capacidade de vedação D máx. | 38 mm |
| Área de vedação D mín. | 24 mm |
| Potegido contra explosões | não |
| Bucim para cabos planos | não |
| Para zonas potencialmente explosivas | sem |
| para zona Ex com gás | sem |
| para zona Ex com poeira | sem |
| Rosca | Pg 42 |
| Tipo de rosca | PG |
| Comprimento da rosca | 13 mm |
| Tamanho nominal da rosca | 42 |
| Passo de rosca | 1,5 mm |
| Reforçado a fibra de vidro | não |
| Livre de halogéneos | sim |
| Passa cabos múltiplo | não |
| Com porca | sim |
| Conformidade com ROHS | sim |
| Resistente | não |
| Largura da chave 1 | 60 mm |
| Largura da chave 2 | 65 mm |
| Grau de proteção | IP68 |
| Sextavado Largura entre cantos | 68,5 mm |
| Bucim separável | não |
| Gama de temperaturas de aplicação máx. | 65 °C |
| Gama de temperaturas de aplicação mín. | -20 °C |
| Alívio de tensão e proteção contra rotação D2 máx. | 38 mm |
| Alívio de tensão e proteção contra rotação D2 mín. | 26 mm |
| Possibilidade de alívio de tensão | sim |