Ficha técnica

Saída de cabos, rosca métrica, com abertura

Ref.:: 2032015



Com abertura.

Vedação para aparafusamento em rosca métrica conforme a IEC 423.

Com cone auto selante na ponta roscada, pelo que não é necessário um anel de vedação para roscas.

Grau de proteção alcançável com uma montagem correta: IP54.
Com entrada de cabo aberta.

HALOGEN FREE CE IP 54 M

PE Polietileno

Dados originais

Ref.:	2032015
Tipo	90 M20 OF
Designação 1	Saída de cabos
Designação 2	versão aberta
Fabricante	OBO
Dimensão	M20
Cor	cinzento claro; RAL 7035
Material	Polietileno
Menor unidade de venda	100
Unidade de quantidade	Unidade
Peso	0,268 kg
Unidade de peso	kg/100 un.
Pegada de CO2 (GWP) do berço ao portão	0,0072 kg CO2e / 1 Peça

Ficha técnica

Saída de cabos, rosca métrica, com abertura

Ref.:: 2032015

Dimensões

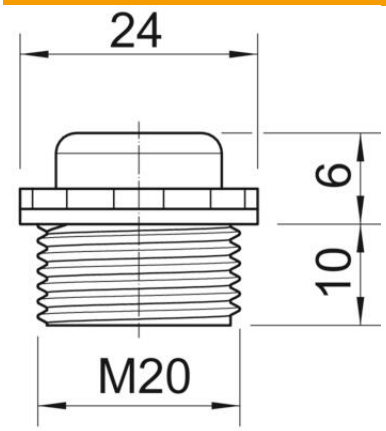

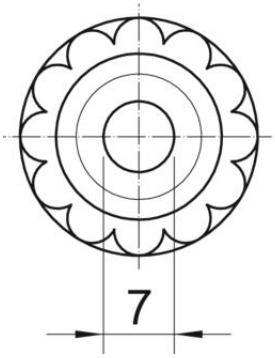

Medida D	7 mm
Medida E	24 mm
Medida L1	10 mm
Medida L2	6 mm

Dados técnicos

Comprimento da rosca	10 mm
Tamanho	M20
Livre de halogéneos	sim
Conformidade com ROHS	sim
Largura da chave	21
Grau de proteção	IP54