Ficha técnica

Saída de cabos, rosca métrica, com membrana perfurável

Ref.:: 2032380



A abertura D é uma membrana perfurável que se encontra fechada.

Vedação para aparafusamento em rosca métrica conforme a IEC 423.

Com cone auto selante na ponta roscada, pelo que não é necessário um anel de vedação para roscas.

Grau de proteção alcançável com uma montagem correta: IP54.
A abertura D é uma membrana perfurável que se encontra fechada.

HALOGEN FREE CE IP 54 M

PE Polietileno

Dados originais

Ref.:	2032380
Tipo	90 M16 GE
Designação 1	Saída de cabos
Designação 2	com membrana fechada
Fabricante	OBO
Dimensão	M16
Cor	cinzento claro; RAL 7035
Material	Polietileno
Menor unidade de venda	100
Unidade de quantidade	Unidade
Peso	0,192 kg
Unidade de peso	kg/100 un.
Pegada de CO2 (GWP) do berço ao portão	0,0042 kg CO2e / 1 Peça

Ficha técnica

Saída de cabos, rosca métrica, com membrana perfurável

Ref.:: 2032380

Dimensões

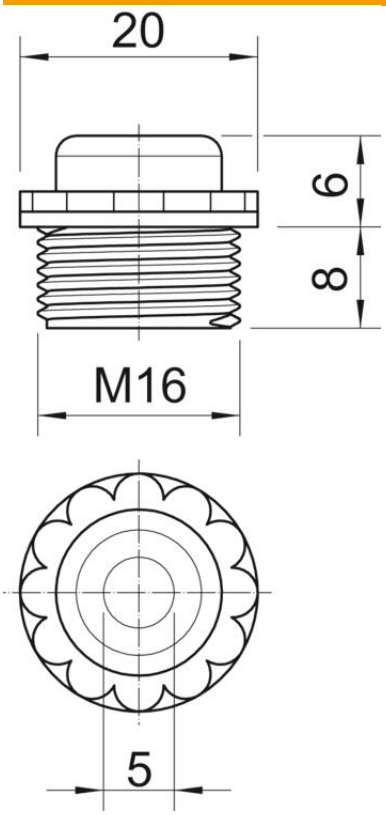

Medida D	5 mm
Medida E	20 mm
Medida L1	8 mm
Medida L2	6 mm

Dados técnicos

Comprimento da rosca	8 mm
Tamanho	M16
Livre de halogéneos	sim
Conformidade com ROHS	sim
Largura da chave	16
Grau de proteção	IP54