Ficha técnica

Bucim, rosca PG, conjunto com porca, cinzento claro

Ref.:: 2038432

Bucins standard, formato A de acordo com a DIN 46320 com anel de vedação simples NR/SBR, com rosca PG conforme a DIN 40430

Grau de proteção: IP65 com anel de vedação para roscas e IP54 sem anel de vedação para roscas.

Indicação: apertar o bucim em poliestireno apenas ligeiramente, devido ao perigo de formação de fendas!
Antichoque

HALOGEN FREE CE IP 54 IP 65 Pg

PS Poliestireno

Dados originais

Ref.:	2038432
Tipo	106+PG11 MG LGR
Designação 1	Bucim
Designação 2	com porca
Disponível a partir de	28.02.2019
Fabricante	OBO
Dimensão	PG11
Cor	cinzento claro; RAL 7035
Material	Poliestireno
Menor unidade de venda	50
Unidade de quantidade	Unidade
Peso	0,804 kg
Unidade de peso	kg/100 un.
Pegada de CO2 (GWP) do berço ao portão	0,0364 kg CO2e / 1 Peça

Ficha técnica

Bucim, rosca PG, conjunto com porca, cinzento claro

Ref.:: 2038432

Dimensões

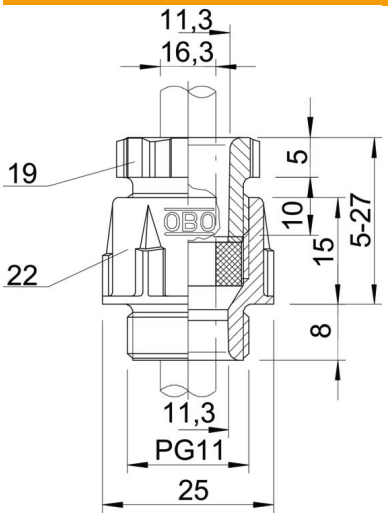

Medida D2	25 mm
Medida D3	11,3 mm
Medida D4	11,3 mm
Medida E1 (mm)	25 mm
Medida E2	11,3 mm
Medida E3	26 mm
Medida L máx.	27 mm
Medida L mín.	5 mm
Medida L1	8 mm
Medida L2	15 mm
Medida L3	5 mm
Medida L4	10 mm

Dados técnicos

Tipo de vedação	Anel de vedação
Versão	reta
Proteção contra flexão	não
Capacidade de vedação D máx.	10 mm
Área de vedação D mín.	5,5 mm
Potegido contra explosões	não
Para zonas potencialmente explo-sivas	sem
para zona Ex com gás	sem
para zona Ex com poeira	sem
Rosca	Pg 11
Tipo de rosca	PG
Tamanho nominal da rosca	11
Reforçado a fibra de vidro	não
Livre de halogéneos	sim
Passa cabos múltiplo	não
Com porca	não
Conformidade com ROHS	sim
Resistente	não
Largura da chave 1	22 mm
Largura da chave 2	19 mm
Largura da chave 3	24 mm
Grau de proteção	IP65
Bucim separável	não
Gama de temperaturas de aplicação máx.	65 °C
Gama de temperaturas de aplicação mín.	-20 °C
Possibilidade de alívio de tensão	não