Ficha técnica

União metálica galvanizada por imersão a quente após maquinação, sem rosca
Ref.:: 2046621

Acessório: união para as ligações entre tubos de instalação elétrica. Parede interior sem rebarbas.

E30 E90

St Aço

FT Galvanizado por imersão a quente após maquinação

Dados originais

Ref.:	2046621
Tipo	SV20W FT
Designação 1	União metálica
Designação 2	sem rosca
Fabricante	OBO
Dimensão	Ø20mm
Material	Aço
Superfície	Galvanizado por imersão a quente após maquinação
Norma de superfície	DIN EN ISO 1461
Menor unidade de venda	50
Unidade de quantidade	Unidade
Peso	3,2 kg
Unidade de peso	kg/100 un.
Pegada de CO2 (GWP) do berço ao portão	0,095 kg CO2e / 1 Peça

Ficha técnica

União metálica galvanizada por imersão a quente após maquinação, sem rosca
Ref.:: 2046621

Dimensões

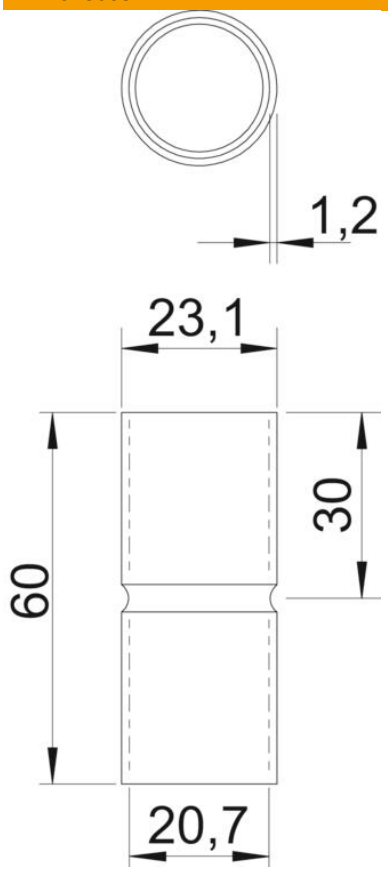

Comprimento	60 mm
Medida D	23,1 mm
Medida d	20,7 mm
Medida L	60 mm
Medida l	30 mm
Medida M (mm)	M20
Medida t	1,2 mm

Dados técnicos

Versão	Encaixe
para diâmetro de tubo	20 mm
Tamanho	20
Livre de halogéneos	sim
Com escotilha de inspeção e tampa	não
Superfície escovada	não
Superfície polida	não
Conformidade com ROHS	sim
Gama de temperaturas de aplicação máx.	400 °C
Gama de temperaturas de aplicação mín.	-45 °C
Duas peças	não