Ficha técnica

Ângulo metálico galvanizado por imersão a quente após maquinação, com rosca
Ref.:: 2046787

Ângulo de 90° para tubos de instalação elétrica conforme a EN 61386-1 com pontas roscadas de acordo com DIN EN 60423. Parede interior sem rebarbas. Cada ângulo de tubo já inclui uma união instalada.

M E30 E90

St Aço

FT Galvanizado por imersão a quente após maquinação

Dados originais

Ref.:	2046787
Tipo	SBNM20 FT
Designação 1	Ângulo metálico 90º
Designação 2	com rosca
Fabricante	OBO
Dimensão	M20x1,5
Material	Aço
Superfície	Galvanizado por imersão a quente após maquinação
Norma de superfície	DIN EN ISO 1461
Menor unidade de venda	25
Unidade de quantidade	Unidade
Peso	21 kg
Unidade de peso	kg/100 un.
Pegada de CO2 (GWP) do berço ao portão	0,8892 kg CO2e / 1 Peça

Ficha técnica

Ângulo metálico galvanizado por imersão a quente após maquinação, com rosca
Ref.:: 2046787

Dimensões

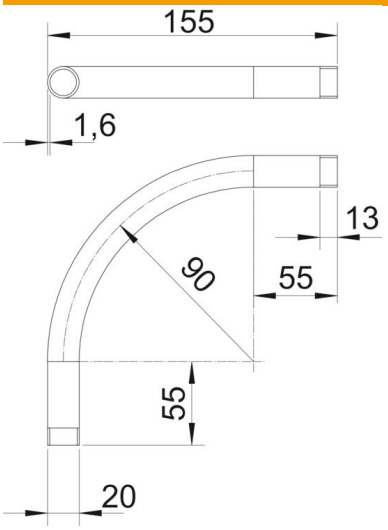

Medida A	55 mm
Medida B	155 mm
Medida D	20 mm
Medida l	13 mm
Medida M (mm)	M20
Medida R	90 mm
Medida t	1,6 mm

Dados técnicos

Versão	Rosca
Flexível	não
para diâmetro nominal de tubo	20 mm
Rosca	M20x1,5
Livre de halogéneos	não
Com escotilha de inspeção e tampa	não
Com manga	sim
Superfície escovada	não
Superfície polida	não
Conformidade com ROHS	sim
Ângulo do curva	90 °
Duas peças	não