Ficha técnica

Bucim, rosca métrica longa, niquelado

Ref.:: 2086156

Bucim resistente com rosca métrica conforme IEC 423 para elevados requisitos em termos de selagem. Alívio de tensão, proteção contra aperto e torção em toda a área de fixação. Para paredes de caixa mais espessas, juntamente com porcas. Anel de vedação em neopreno. Elemento de aperto em poliamida. Com anel de vedação pré-montado na rosca, grau de proteção IP68 com 5 bar/1 h.

Com rosca longa.

* Preços segundo a cotação DEL.

CE UK CA IP 68 M

CuZn 37 Latão

N niquelado

Dados originais

Ref.:	2086156
Tipo	V-TEC VM LM75MS1
Designação 1	Bucim
Designação 2	com rosca longa
Fabricante	OBO
Dimensão	M75
Material	Latão
Superfície Norma de superfície	niquelado
Menor unidade de venda	3
Unidade de quantidade	Unidade
Peso	112,3 kg
Unidade de peso	kg/100 un.
Pegada de CO2 (GWP) do berço ao portão	2,8746 kg CO2e / 1 Peça

Ficha técnica

Bucim, rosca métrica longa, niquelado

Ref.:: 2086156

Dimensões

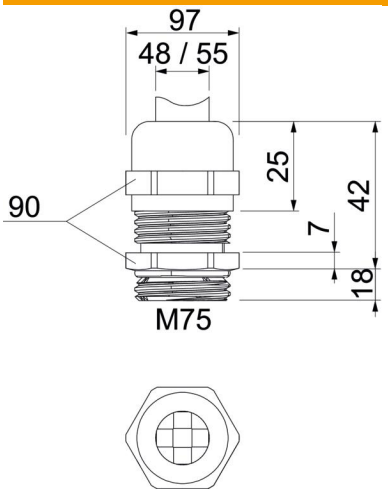

Medida E	97 mm
Medida L máx.	42 mm
Medida L1	18 mm
Medida L2	7 mm
Medida L3	25 mm

Dados técnicos

Tipo de vedação	Anel de vedação
Versão	reta
Proteção contra flexão	não
Capacidade de vedação D máx.	55 mm
Área de vedação D mín.	48 mm
Potegido contra explosões	não
Bucim para cabos planos	não
Para zonas potencialmente explo-sivas	sem
Rosca	M75 x 1,5
Tipo de rosca	métrico
Comprimento da rosca	18 mm
Reforçado a fibra de vidro	não
Livre de halogéneos	não
Passa cabos múltiplo	não
Com porca	não
Conformidade com ROHS	Isento
Resistente	não
Largura da chave	90
Grau de proteção	IP68
Gama de temperaturas de aplicação máx.	100 °C
Gama de temperaturas de aplicação mín.	-20 °C
Possibilidade de alívio de tensão	sim