Ficha técnica

Porca, rosca PG

Ref.:: 2091291



Porcas, parte M conforme DIN 46320 com rosca PG de acordo com a DIN 40430.

* Preços segundo a cotação DEL.

CE Pg

CuZn 37 Latão

N niquelado

Dados originais

Ref.:	2091291
Tipo	169 MS PG29
Designação 1	Porca
Fabricante	OBO
Dimensão	PG29
Material	Latão
Superfície	niquelado
Norma de superfície	
Menor unidade de venda	100
Unidade de quantidade	Unidade
Peso	1,32 kg
Unidade de peso	kg/100 un.
Pegada de CO2 (GWP) do berço ao portão	0,0324 kg CO2e / 1 Peça

Ficha técnica

Porca, rosca PG

Ref.:: 2091291

Dimensões

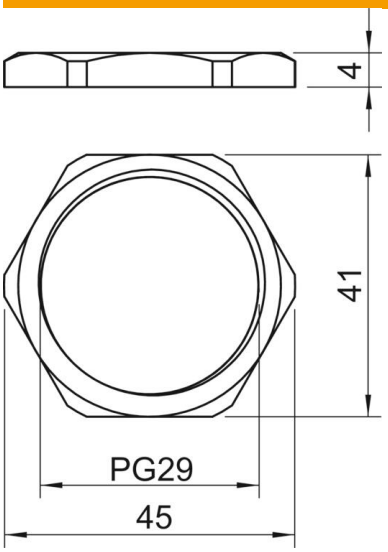

Medida E	45 mm
Medida L	4 mm

Dados técnicos

Rosca	Pg 29
Tipo de rosca	PG
Tamanho nominal da rosca métrica/PG	29
Reforçado a fibra de vidro	não
Livre de halogéneos	não
Conformidade com ROHS	Isento
Resistente	não
Largura da chave	41