Ficha técnica

Conjunto de abraçadeiras OBO-Quick e tubos Quick-Pipe®

Ref.:: 2154544

Conjunto de tubos de instalação elétrica Quick-Pipe® e abraçadeiras OBO-Quick para instalação à superfície. Para instalação à superfície de cabos e tubos em áreas interiores e áreas exteriores protegidas. Montagem universal em parede e teto. Inclui 20 m de tubo, com 2 metros de comprimento unitário, e 60 abraçadeiras OBO-Quick. Utilizável com uma amplitude de temperaturas de -25° a + 60 °C.

IP 44 M

PVC Policloreto de vinilo

Dados originais

Ref.:	2154544
Tipo	2954 M32 LGR
Designação 1	Conjunto Quick-Pipe
Designação 2	Quick-Pipe+Abraçadeira Quick
Fabricante	OBO
Dimensão	M32
Cor	cinzento claro; RAL 7035
Material	Policloreto de vinilo
Menor unidade de venda	1
Unidade de quantidade	Unidade
Peso	479 kg
Unidade de peso	kg/100 un.
Pegada de CO2 (GWP) do berço ao portão	9,4097 kg CO2e / 1 Peça

Ficha técnica

Conjunto de abraçadeiras OBO-Quick e tubos Quick-Pipe®

Ref.:: 2154544

Dimensões

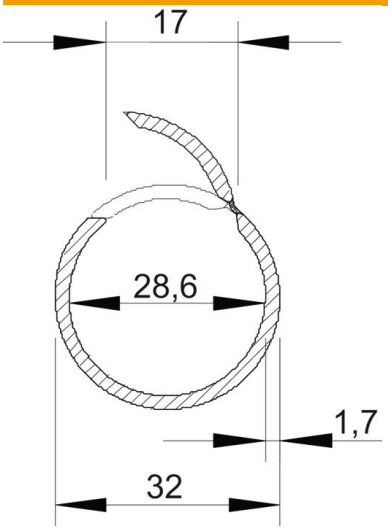

Medida C	17 mm
Medida D	32 mm
Medida t	1,7 mm

Dados técnicos

Montagem saliente	sim
Versão com resistência ao fio incandescente	não
Instalação de betão	sim
Tamanho	M32
Livre de halogéneos	não
Instalação sobre madeira	sim
Instalação no solo	não
Instalação ao ar livre	não
Código de classificação	0
Instalação de máquinas e sistemas	sim
Com manga	não
Conformidade com ROHS	sim
Gama de temperaturas de aplicação máx.	60 °C
Gama de temperaturas de aplicação mín.	-25 °C
Instalação no pavimento (betonilha)	não
Encastramento	não