Ficha técnica

Anilha de aba larga G

Ref.:: 3403076

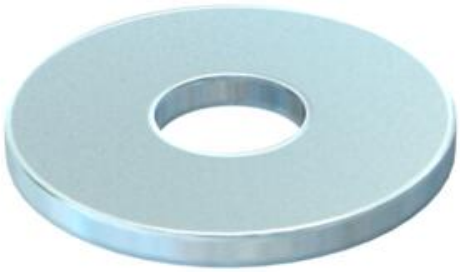

Anilha de grande diâmetro exterior.

CE

St	Aço
G	eletrogalvanizado

Dados originais

Ref.:	3403076
Tipo	WS M6 G20 G
Designação 1	Anilha de aba larga
Fabricante	OBO
Dimensão	M6,Ø20mm
Material	Aço
Superfície	eletrogalvanizado
Norma de superfície	EN ISO 19598 / EN ISO 4042
Menor unidade de venda	100
Unidade de quantidade	Unidade
Peso	0,236 kg
Unidade de peso	kg/100 un.
Pegada de CO2 (GWP) do berço ao portão	0,0071 kg CO2e / 1 Peça

Dimensões

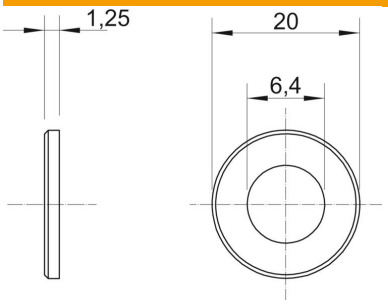

Espessura das chapas	0,06 in
Medida D	0,79 in
Medida d	0,25 in
Medida d	6,4 mm
Medida d máx.	20 mm
Medida d mín.	20 mm
Medida h	1,25 mm

Ficha técnica

Anilha de aba larga G

Ref.:: 3403076

Dados técnicos

Em forma de faceta	não
Endurecido	não
Rosca	M6
Diâmetro interior	6,4 mm
Espessura do material	1,5 mm
Conformidade com ROHS	sim