Ficha técnica

Elétrodo de terra perfilado com fita de aço

Ref.:: 5003261



- com 2 m de fita de aço FL 30 x 3,5
- com 2 furos de passagem Ø 11 mm
- para montagem de sistemas de ligação à terra, por exemplo para antenas ou armários elétricos em estaleiros de obras

St	Aço
FT	Galvanizado por imersão a quente após maquinação

Dados originais

Ref.:	5003261
Tipo	213 1500 M
Designação 1	Elétrodo de terra
Designação 2	com fita de aço
Fabricante	OBO
Dimensão	1500mm
Material	Aço
Superfície	Galvanizado por imersão a quente após maquinação
Norma de superfície	DIN EN ISO 1461
Menor unidade de venda	1
Unidade de quantidade	Unidade
Peso	527,6 kg
Unidade de peso	kg/100 un.
Pegada de CO2 (GWP) do berço ao portão	11,0387 kg CO2e / 1 Peça

Ficha técnica

Elétrodo de terra perfilado com fita de aço

Ref.:: 5003261

Dimensões

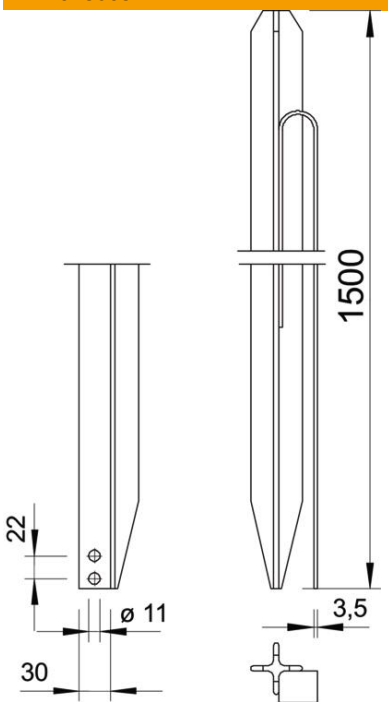

Comprimento	1 500 mm
Medida L	1 500 mm

Dados técnicos

Versão	com abraçadeira para cabo
Tipo de perfil	Cruz
Conformidade com ROHS	sim
Tipo de ligação	Outros