Ficha técnica

Abraçadeira de ligação à terra tipo 952

Ref.:: 5052114

- para tubos 1/2 - 2 polegadas ou Ø 11,5-60 mm
- possibilidades de ligação: condutores 16-70 mm² ou condutores redondos até Rd 10 com grampo de pressão imperdível em aço inoxidável
- com 2 parafusos sextavados M6 x 16 e 2 parafusos sextavados M8 x 20 em aço galvanizado a quente
- parte superior da abraçadeira com ponto de contacto em zinco fundido sob pressão, parte inferior da abraçadeira em aço galvanizada a quente

St	Aço
FT	Galvanizado por imersão a quente após maquinação

Dados originais

Ref.:	5052114
Tipo	952 Z 1
Designação 1	Abraçadeira de terra
Designação 2	para tubos de 11,5 a 60mm
Fabricante	OBO
Dimensão	1"
Material	Aço
Superfície	Galvanizado por imersão a quente após maquinação
Norma de superfície	DIN EN ISO 1461
Menor unidade de venda	5
Unidade de quantidade	Unidade
Peso	28,56 kg
Unidade de peso	kg/100 un.
Pegada de CO2 (GWP) do berço ao portão	0,8798 kg CO2e / 1 Peça

Ficha técnica

Abraçadeira de ligação à terra tipo 952

Ref.:: 5052114

Dimensões

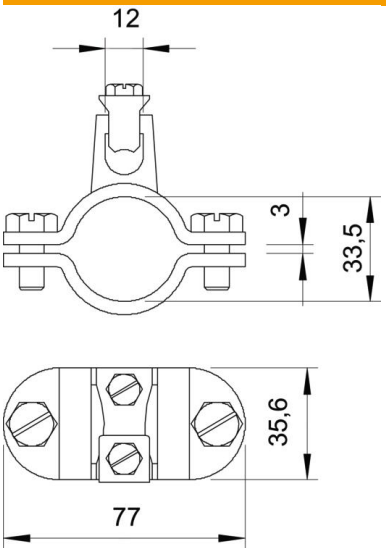

Medida A	77 mm
Medida D	33,5 mm
Medida X	3 mm

Dados técnicos

Número do condutor	1
Secção transversal do cabo a ligar máx.	70 mm²
Secção transversal do cabo a ligar mín.	16 mm²
Conformidade com ROHS	sim
Intervalo de aperto D	1
Intervalo de aperto D máx.	33,5 mm
Intervalo de aperto D mín.	30,5 mm