Ficha técnica

Descarregador de sobretensões para sistemas LED 230 V

Ref.:: 5092480

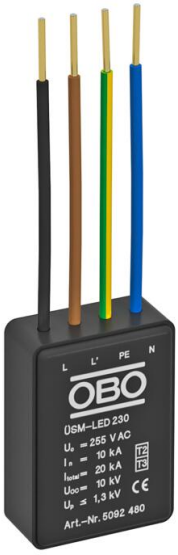

Descarregador de sobretensões, tipo 2+3, conforme a DIN EN 61643-11 para redes 230/400V.
Adequado para proteção de iluminação LED.

- Com indicação visual de funcionamento
- Tamanho reduzido para instalação em caixas de terminais de postes ou lâmpadas LED
- Circuito de proteção 1+NPE com capacidade máxima de descarga de 20kA
- Limitação da sobretensão abaixo de 1300V ou 1000V @ 5kA
- Com ou sem corte de luzes em situação de avaria

Aplicação: de aplicação universal em todos os sistemas de iluminação
Para proteção de aparelhos eletrónicos contra sobretensões, como p. ex. iluminação LED

LPZ 1→3 Type 2+3

Dados originais

Ref.:	5092480
Tipo	ÜSM-LED 230
Designação 1	Descarregador de sobretensões
Designação 2	para lâmpadas LED
Fabricante	OBO
Dimensão	230V
Menor unidade de venda	1
Unidade de quantidade	Unidade
Peso	3,5 kg
Unidade de peso	kg/100 un.
Pegada de CO2 (GWP) do berço ao portão	0,0251 kg CO2e / 1 Peça

Ficha técnica

Descarregador de sobretensões para sistemas LED 230 V

Ref.:: 5092480

Dimensões

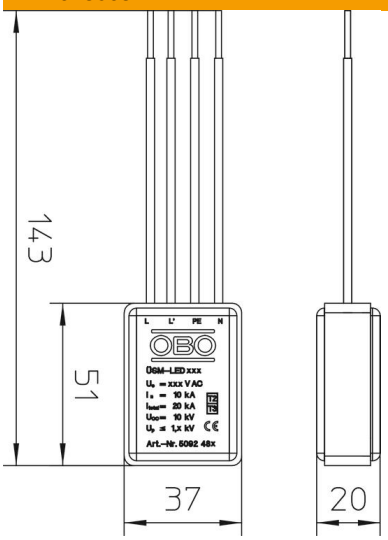

Dados técnicos

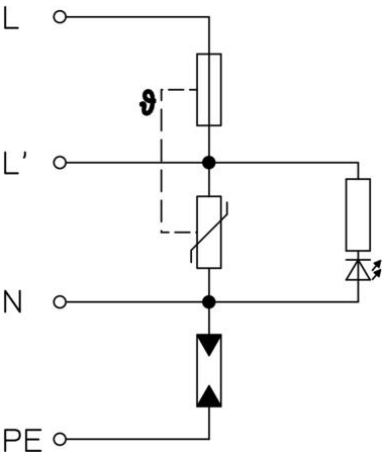

Potência de dissipação (8/20 µs) [total]	20 kA
Comprimento do cabo de ligação	0,09 m
Tempo de resposta	<25 ns
Versão	1+NPE
Versão do polo	1+N/PE
Largura de construção em unidades de divisão (UD, 17,5mm)	outros
Temperatura operacional máx.	80 °C
Temperatura operacional mín.	-40 °C
Sinalização à distância	não
Tensão máxima de funcionamento (L-N)	255 V
Tensão contínua máxima (N-PE)	255 V
Tensão continua máxima CA	255 V
Fusível integrado	não
LPZ	1→3
Proteção máxima da rede elétrica contra sobretensões	16
Fusível máx. a montante	16 A
Potência de dissipação máxima (8/20 µs)	20 kA
Potência de dissipação máxima (8/20 µs) [L-N]	20 kA
Potência de dissipação nominal máxima (8/20 µs) [N-PE]	20 kA
Tipo de montagem	Outros
Intensidade nominal de descarga (8/20 µs)	10 kA
Intensidade nominal de descarga (8/20 µs) [L-N]	10 kA

Ficha técnica

Descarregador de sobretensões para sistemas LED 230 V

Ref.:: 5092480

Dados técnicos

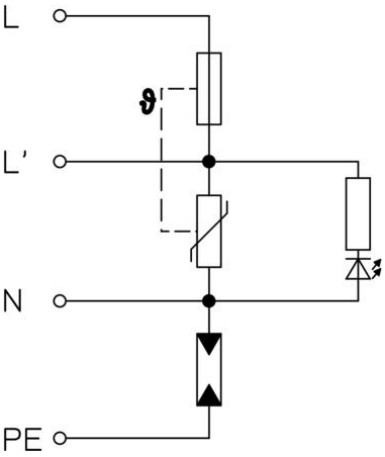

Intensidade nominal de descarga (8/20 µs) [N-PE]	10 kA
Tensão nominal CA (50 / 60 Hz)	230 V
Configuração de rede	outros
Corrente de carga nominal (terminal de entrada/de saída)	16 A
Classe de verificação tipo 2	sim
Classe de verificação tipo 3	sim
Conformidade com ROHS	sim
Grau de proteção	IP20
Nível de proteção	1,3 kV
Nível de proteção [L-N]	≤1,3
Sinalização no aparelho	ótico
Classificação segundo EN 61643-11	Tipo 2+3
Classificação segundo IEC 61643-1	classe II+III
Gama de temperaturas de aplicação máx.	80 °C
Gama de temperaturas de aplicação mín.	-40 °C