Ficha técnica

Descarregador de sobretensões V20, sem correntes de fuga, 1 polo + NPE + FS
Ref.:: 5095544

Descarregador de sobretensões do tipo 2

• Para a ligação equipotencial de proteção contra sobretensões conforme a VDE 0100-443 (IEC 60364-4-44)
• Capacidade de descarga até 30 kA (8/20) por poló através do varistor com capacidade de alto desempenho
• Descarregador modular, enfichável, com dispositivo de separação e indicador visual de funcionamento
• Função de encaixe com proteção contra vibrações e código de tensão
• Plástico conforme a UL 94 V-0
• As variantes FS dispõem de um contacto inversor livre de potencial para sinalização remota

Aplicação: ligação equipotencial e proteção de equipamentos em quadros de distribuição principais e parciais.

Type 2 | LPZ 1→2

Dados originais

Ref.:	5095544
Tipo	V20-LCF-1+1+FS-2
Designação 1	Descarregador sobretensões V20
Designação 2	1 polo s/ corrente fuga+NPE+FS
Fabricante	OBO
Dimensão	280V
Menor unidade de venda	1
Unidade de quantidade	Unidade
Peso	30,6 kg
Unidade de peso	kg/100 un.
Pegada de CO2 (GWP) do berço ao portão	1,2406 kg CO2e / 1 Peça

Ficha técnica

Descarregador de sobretensões V20, sem correntes de fuga, 1 polo + NPE + FS
Ref.:: 5095544

Dimensões

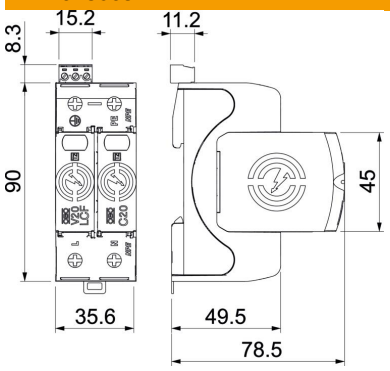

Dados técnicos

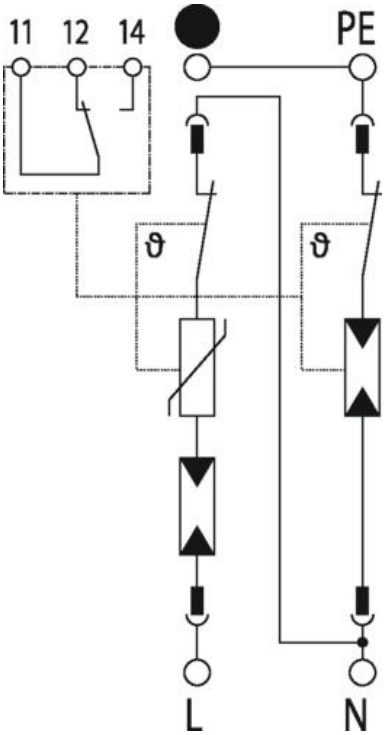

Potência de dissipação (8/20 µs) [total]	60 kA
Secção transversal de ligação (mín.)	1,5 mm²
Secção transversal de ligação bornes FM máx.	16 AWG
Secção transversal de ligação bornes FM máx.	1,5 mm²
Secção transversal de ligação bornes FM mín.	21 AWG
Secção transversal de ligação bornes FM mín.	0,5 mm²
Tempo de resposta [L-N]	100 ns
Tempo de resposta [N-PE]	100 ns
Fluxo de ar	não
Versão do polo	1+N/PE
Temperatura operacional máx.	80 °C
Temperatura operacional mín.	-40 °C
Binário	35 Lbs
Binário	4 Nm
Binário para bornes FM	1,7 Lbs
Binário para bornes FM	0,2 Nm
Local de instalação	Área interna
Sinalização à distância	sim
Contactos FM	Inversor
Indicação de funcionamento/avarias	ótico
Material da caixa dos componentes de proteção contra sobretensão	PA UL 94 V-0
Tensão máxima de funcionamento (L-N)	280 V
Tensão continua máxima CA	280 V
Fusível integrado	não
À prova de curto-circuito	sim
Resistência a curto-circuito com proteção máx. contra sobretensões na rede elétrica	50 kA eff

Ficha técnica

Descarregador de sobretensões V20, sem correntes de fuga, 1 polo + NPE + FS
Ref.:: 5095544

Dados técnicos

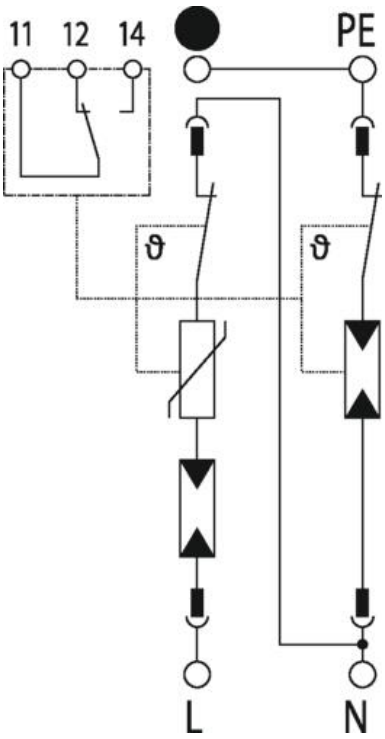

Secção transversal do condutor flexível (de fio fino)	35 mm²
Secção transversal do condutor flexível (de fio fino)	2 AWG
Secção transversal flexível (de fio fino) mín.	16 AWG
Secção transversal flexível (de fio fino) mín.	1,5 mm²
Secção transversal do condutor rígida (de um fio/vários fios) máx.	2 AWG
Secção transversal do condutor rígida (de um fio/vários fios) máx.	35 mm²
Secção transversal do condutor rígida (de um fio/vários fios) mín.	16 AWG
Secção transversal do condutor rígida (de um fio/vários fios) mín.	1,5 mm²
Humidade do ar mín.	5 %
Humidade do ar máx.	95 %
Proteção máxima da rede elétrica contra sobretensões	160 A gL/gG
Fusível máx. a montante	160 A
Potência de dissipação máxima (8/20 µs)	30 kA
Potência de dissipação máxima (8/20 µs) [L-N]	30 kA
Potência de dissipação nominal máxima (8/20 µs) [N-PE]	60 kA
Distância mínima	1,5 mm
Tipo de montagem	Calha DIN de 35 mm
Intensidade nominal de descarga (8/20 µs)	20 kA
Intensidade nominal de descarga (8/20 µs) [L-N]	20 kA
Intensidade nominal de descarga (8/20 µs) [N-PE]	40 kA
Tensão nominal CA (50 / 60 Hz)	230 V
Configuração de rede DC	não
Configuração de rede IT	não
Outras configurações de rede	não
Configuração de rede TN	sim
Configuração de rede TN-C	sim
Configuração de rede TN-C-S	sim
Configuração de rede TN-S	sim
Configuração de rede TT	não
Portas	SPD de uma porta
Classe de verificação tipo 2	sim
Tensão residual [L-N] @ 1 kA	0,8 kV
Tensão residual [L-N] @ 5 kA	1 kV
Conformidade com ROHS	sim
Potência de comutação CA	230 V; 0,5 A
Potência de comutação CC	230 V; 0,1 A / 75 V; 0,5 A
Grau de proteção	IP20
Corrente do condutor de proteção	< 500 µA
Nível de proteção	≤1,5 kV
Nível de proteção [L-N]	≤1,5
Sinalização no aparelho	ótico

Ficha técnica

Descarregador de sobretensões V20, sem correntes de fuga, 1 polo + NPE + FS
Ref.:: 5095544

Dados técnicos

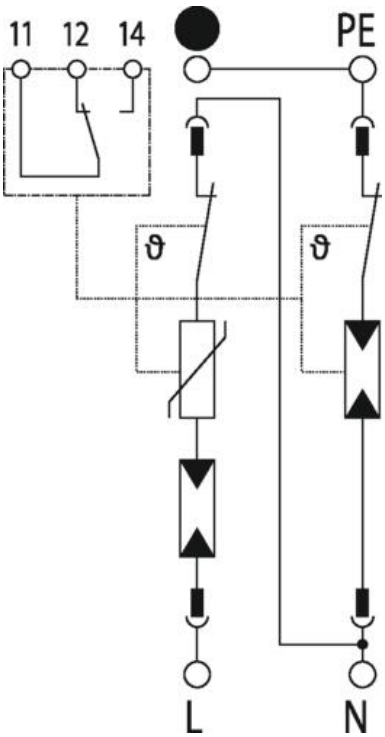

Classificação segundo EN 61643-11	Tipo 2
Classificação segundo IEC 61643-1	classe II
SPD segundo a UL 1449	Tipo 4
Gama de temperaturas de aplicação máx.	80 °C
Gama de temperaturas de aplicação mín.	-40 °C
Sobretensão temporária [L-N] - fail safe mode - 120 min	440 V
Sobretensão temporária [L-N] - withstand mode - 5 s	335 V
Sobretensão temporária [N-PE] - withstand mode - 200 ms	1200 V