Ficha técnica

Abraçadeira 165 MBG... para telhados planos, preta, com betão

Ref.:: 5218700

- forma fechada com base
- com suporte duplo de cabos
- peso de enchimento 1 kg (betão resistente à geada)
- invólucro em polietileno, preto, resistente aos raios UV e às intempéries
- base em poliamida PA 6, preto, resistente aos raios UV e às intempéries
- base aplicável em quase todos os sistemas de cobertura de telhado (betume, PVC)
- tipos 165 MBG...FO: embalado em saco de proteção

PA/PE Poliamida/polietileno

Dados originais

Ref.:	5218700
Tipo	165 MBG-8-10
Designação 1	Abraçadeira de telhado
Designação 2	para coberturas planas
Fabricante	OBO
Dimensão	8-10mm
Cor	Preto
Material	Poliamida/Polietileno
Menor unidade de venda	12
Unidade de quantidade	Unidade
Peso	104 kg
Unidade de peso	kg/100 un.
Pegada de CO2 (GWP) do berço ao portão	0,4786 kg CO2e / 1 Peça

Ficha técnica

Abraçadeira 165 MBG... para telhados planos, preta, com betão

Ref.:: 5218700

Dimensões

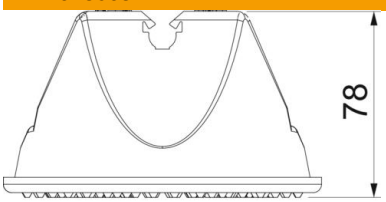

Altura	78 mm

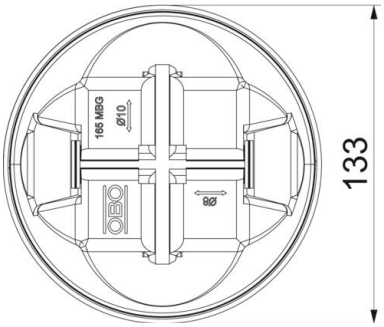

Dados técnicos

Aplicação	Telhado plano
Tipo de fixação do condutor	com abraçadeira de clip
Diâmetro do condutor máx.	10
Diâmetro do condutor mín.	8
Tipo de montagem	Outros
Ajuste	Rd 8-10 mm
Conformidade com ROHS	sim
Intervalo de aperto D máx.	10 mm
Intervalo de aperto D mín.	8 mm
Material do suporte	Plástico
Material do suporte	Betão