Ficha técnica

Adaptador de condutor plano para abraçadeira de telhado tipo 165/MBG
Ref.:: 5218885

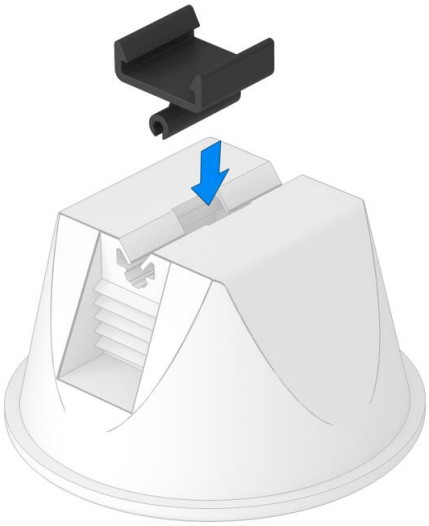

- adaptador para fita FL 30 x 3,5 mm
- a fixar no tipo 165 MBG-8

PP Polipropileno

Dados originais

Ref.:	5218885
Tipo	165 MBG HFL
Designação 1	Adaptador abraçadeira telhado
Designação 2	para fita
Fabricante	OBO
Dimensão	30x3,5
Cor	Preto
Material	Polipropileno
Menor unidade de venda	12
Unidade de quantidade	Unidade
Peso	0,658 kg
Unidade de peso	kg/100 un.
Pegada de CO2 (GWP) do berço ao portão	0,0295 kg CO2e / 1 Peça

Ficha técnica

Adaptador de condutor plano para abraçadeira de telhado tipo 165/MBG
Ref.:: 5218885

Dimensões

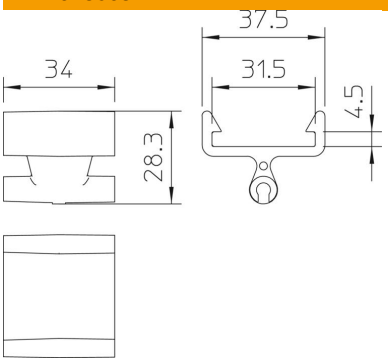

Comprimento	34 mm
Largura	37,5 mm
Altura	28,3 mm

Dados técnicos

Ajuste	FL 30x3,5 mm
Conformidade com ROHS	sim
Material do suporte	Plástico
Material do suporte	Plástico