Ficha técnica

Abraçadeira mural para condutor redondo

Ref.:: 5229367

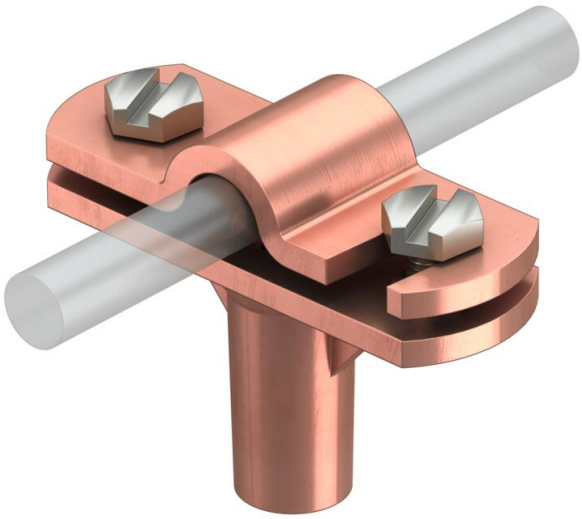

- com rosca interior (G)
- fixador deslizante para montagem rápida giratória
- fixador montado com 2 parafusos sextavados
- altura de montagem 30 mm

Zn Zinco fundido sobre pressão

Cu cobreado

Dados originais

Ref.:	5229367
Tipo	168 ZN-M6
Designação 1	Abraçadeira
Designação 2	para cabo de terras
Fabricante	OBO
Dimensão	8-10mm
Material	Zinco fundido sobre pressão
Superfície Norma de superfície	cobreado
Menor unidade de venda	20
Unidade de quantidade	Unidade
Peso	8,66 kg
Unidade de peso	kg/100 un.
Pegada de CO2 (GWP) do berço ao portão	0,1641 kg CO2e / 1 Peça

Ficha técnica

Abraçadeira mural para condutor redondo

Ref.:: 5229367

Dimensões

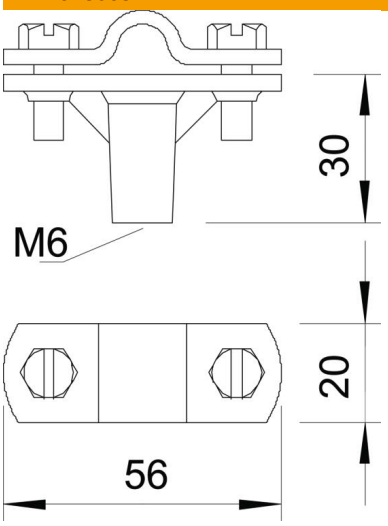

Comprimento	56 mm

Dados técnicos

Tipo de fixação do suporte	Abertura com rosca M
Tipo de fixação do condutor	com abraçadeira de aparafusar
Utilização em atmosfera explosiva	sim
Rosca	M6
Rosca métrica	6
Versão com isolamento fixo contra alta tensão	não
Dimensões dos condutores	8-10 mm redondo
Altura de montagem	30 mm
Ajuste	Rd 8-10 mm
Conformidade com ROHS	sim
Material do suporte	Zinco fundido sobre pressão
Material da base	Zinco fundido sobre pressão
Material da tampa	Zinco fundido sobre pressão