Ficha técnica

Abraçadeira mural Rd 8-10 mm

Ref.:: 5229961

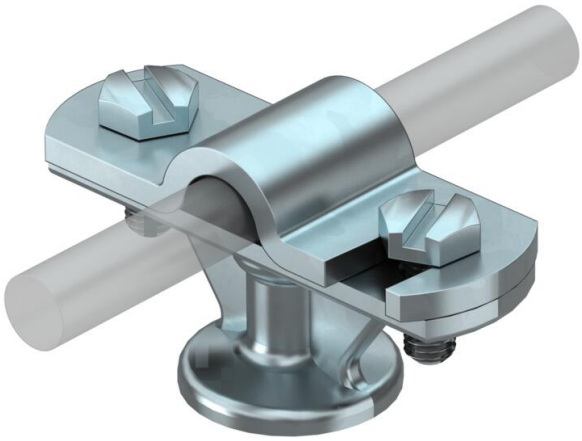

- com rosca interior M8 ou furo de passagem Ø 7 mm
- fixador deslizante para montagem rápida giratória
- fixador montado com 2 parafusos sextavados

Zn	Zinco fundido sobre pressão
G	eletrogalvanizado

Dados originais

Ref.:	5229961
Tipo	113 Z-K 8-10
Designação 1	Abraçadeira
Fabricante	OBO
Dimensão	8-10mm
Material	Zinco fundido sobre pressão
Superfície	eletrogalvanizado
Norma de superfície	EN ISO 19598 / EN ISO 4042
Menor unidade de venda	20
Unidade de quantidade	Unidade
Peso	6,202 kg
Unidade de peso	kg/100 un.
Pegada de CO2 (GWP) do berço ao portão	0,2661 kg CO2e / 1 Peça

Ficha técnica

Abraçadeira mural Rd 8-10 mm

Ref.:: 5229961

Dimensões

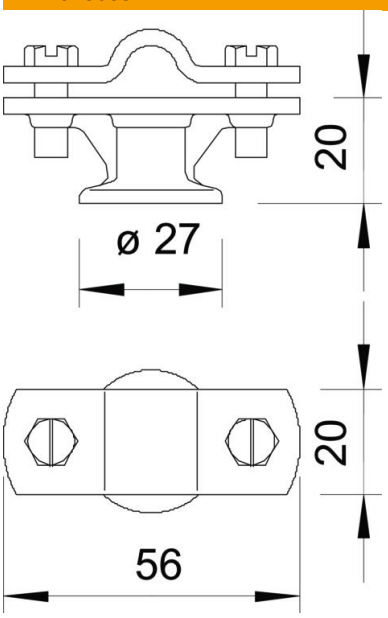

Comprimento	56 mm

Dados técnicos

Tipo de fixação do suporte	Abertura com rosca M
Tipo de fixação do condutor	com abraçadeira de aparafusar
Utilização em atmosfera explosiva	sim
Rosca métrica	8
Versão com isolamento fixo contra alta tensão	não
Dimensões dos condutores	8-10 mm redondo
Altura de montagem	20 mm
Ajuste	Rd 8-10 mm
Conformidade com ROHS	sim
Material do suporte	Zinco fundido sobre pressão
Material da base	Zinco fundido sobre pressão
Material da tampa	Zinco fundido sobre pressão