Ficha técnica

Olhal G

Ref.:: 5301068



Olhal conforme a norma DIN 65457.

CE

St	Aço
G	eletrogalvanizado

Dados originais

Ref.:	5301068
Tipo	946 6 G
Designação 1	Olhal
Fabricante	OBO
Dimensão	6mm
Material	Aço
Superfície	eletrogalvanizado
Norma de superfície	EN ISO 19598 / EN ISO 4042
Menor unidade de venda	25
Unidade de quantidade	Unidade
Peso	0,84 kg
Unidade de peso	kg/100 un.
Pegada de CO2 (GWP) do berço ao portão	0,0177 kg CO2e / 1 Peça

Dimensões

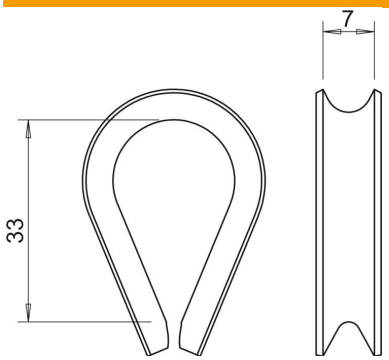

Medida A	33 mm
Medida B	7 mm

Ficha técnica

Olhal G

Ref.:: 5301068

Dados técnicos

Tipo de acessório para corda guia	Olhal
para diâmetro de cabo mín.	6 mm
Conformidade com ROHS	sim