Ficha técnica

Ligador diagonal com perno FT

Ref.:: 5313066

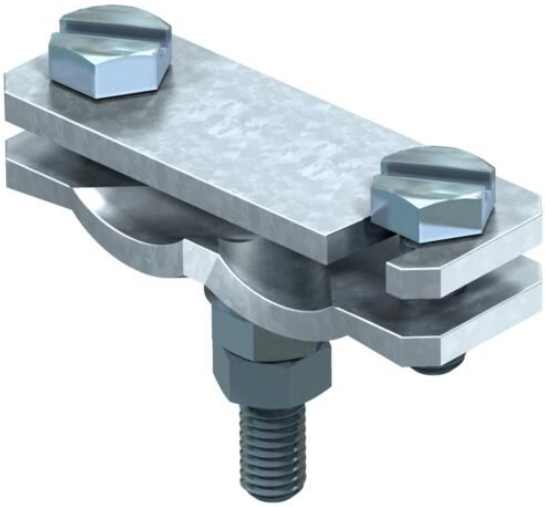

- para aços de armadura Ø 6-22 mm e condutor plano 50 x 4
- montado com parafusos M10 x 25
- montagem simples com um furo oblongo rasgado
- com perno soldado M10 x 40, incluindo 2 anilhas e 2 porcas

St	Aço
F	galvanizado a quente por centrifugação

Dados originais

Ref.:	5313066
Tipo	250 A-BO
Designação 1	Ligador diagonal
Designação 2	com perno soldado
Fabricante	OBO
Dimensão	88x30x70
Material	Aço
Superfície	galvanizado a quente por centrifugação
Norma de superfície	DIN 267, Teil 10
Menor unidade de venda	25
Unidade de quantidade	Unidade
Peso	30,994 kg
Unidade de peso	kg/100 un.
Pegada de CO2 (GWP) do berço ao portão	0,5571 kg CO2e / 1 Peça

Ficha técnica

Ligador diagonal com perno FT

Ref.:: 5313066

Dimensões

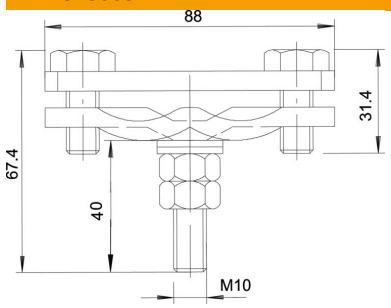

Medida L	25 mm

Dados técnicos

Tipo de parafuso de fixação	Parafuso sextavado
Tipo de conector	União
Capacidade de carga da corrente de raio	H/100 kA
Largura de condutor plano condutor 2 máx.	5
Largura de condutor plano condutor 2 mín.	0
Apropriado para conector	Outros
Ajuste	Rd 6-22/max. FL50 mm
Conformidade com ROHS	sim
Diâmetro de condutor redondo condutor 1 máx.	22 mm
Diâmetro de condutor redondo condutor 1 mín.	6 mm