Ficha técnica

Suporte de haste captora para telhado inclinado

Ref.:: 5403335



Sistema de suporte: porta hastes para telhados inclinados, para fixação simples, rápida e segura de Ø 16 mm de diâmetro

• sistema composto por suporte em aço inoxidável V2A

• montagem rápida e simples

• ângulo ajustável

• em caso de hastes captoras altas (> 1 m) é necessária uma fixação adicional com peças distanciadoras isoladas

A2 Aço inoxidável, livre de ferrugem

Dados originais

Ref.:	5403335
Tipo	SD-Fix
Designação 1	Suporte de haste
Designação 2	para telhado inclinado
Fabricante	OBO
Dimensão	Rd16
Material	Aço inoxidável, livre de ferrugem 1.4301
Menor unidade de venda	1
Unidade de quantidade	Unidade
Peso	81 kg
Unidade de peso	kg/100 un.
Pegada de CO2 (GWP) do berço ao portão	5,9023 kg CO2e / 1 Peça

Ficha técnica

Suporte de haste captora para telhado inclinado

Ref.:: 5403335

Dimensões

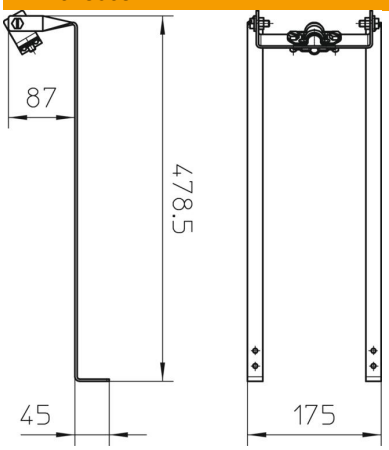

Comprimento	478,5 mm
Largura	175 mm
Altura	87 mm
Medida d mín.	16 mm

Dados técnicos

Tipo de fixação do suporte	Abertura
Tipo de fixação da barra	com abraçadeira de aparafusar
Ajuste	16 mm
Conformidade com ROHS	sim
Material da base	Aço inoxidável, livre de ferrugem 1.4301