Ficha técnica

Mastro captor isolado para cabo interno isCon com saída lateral

Ref.:: 5408940

- Para instalação do cabo isolado isCon® Pro+ da OBO no tubo
- Com saída lateral do cabo, adequada para suporte de mastro captor isFang com saída lateral do tipo isFang 3B-A
- Indicada para cargas de vento em conformidade com o código europeu 1: DIN EN 1991-1-4
- Inclui elemento de ligação (Tipo isCon IN connect)
- Inclui ligação de potencial (Tipo isCon IN PAE)
- Tubo vertical e ponta de terminação de ar em alumínio
- Secção central em plástico reforçado com fibra de vidro (GRP)

GFK Plástico reforçado com fibra de vidro

Dados originais

Ref.:	5408940
Tipo	isFang IN-A 6000
Designação 1	Haste captora isolada+saída
Designação 2	para cabo isCon, interior
Fabricante	OBO
Dimensão	6000mm
Material	Plástico reforçado com fibra de vidro
Menor unidade de venda	1
Unidade de quantidade	Unidade
Peso	939 kg
Unidade de peso	kg/100 un.
Pegada de CO2 (GWP) do berço ao portão	80,1331 kg CO2e / 1 Peça

Ficha técnica

Mastro captor isolado para cabo interno isCon com saída lateral

Ref.:: 5408940

Dimensões

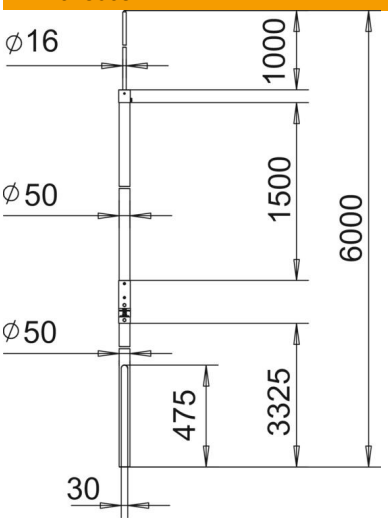

Comprimento	6 000 mm
Medida A	3 325 mm
Medida B	1 000 mm
Medida d mín.	50 mm
Medida H	1 500 mm
Medida L	6 000 mm

Dados técnicos

Ligação	Cabo de terras
Versão	Haste captora
Versão com isolamento fixo contra alta tensão	sim