# Ficha técnica

## Caminho de cabos em varão GR-Magic® 35 A2

## Ref.:: 6000055

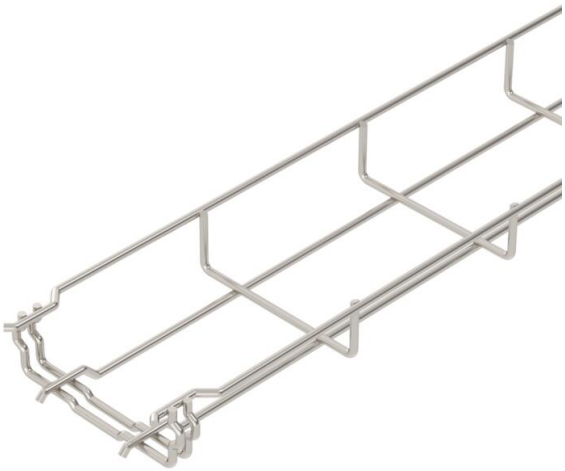

Caminho de cabos em varão com união de encaixe rápido com 35 mm de altura lateral.

Para o caminho de cabos em varão não são necessários outros componentes de ligação, estes são simplesmente encaixados uns nos outros. A largura de malha é de 50 x 100 mm (exceção GRM 35/50 = 20 x 100 mm).
Atenuação da blindagem magnética sem tampa 15 dB, com tampa 25 dB.

| | |
|---|---|
| A2 | Aço inoxidável, livre de ferrugem |
| 2B | brilhante, pós-tratamento |

### Dados originais

| | |
|---|---|
| Ref.: | 6000055 |
| Tipo | GRM 35 100 A2 |
| Designação 1 | Caminho de cabos em varão GRM |
| Fabricante | OBO |
| Dimensão | 35x100x3000 |
| Cor | aço inoxidável |
| Material | Aço inoxidável, livre de ferrugem 1.4301 |
| Superfície<br>Norma de superfície | brilhante, pós-tratamento |
| Menor unidade de venda | 3 |
| Unidade de quantidade | Metro |
| Peso | 49 kg |
| Unidade de peso | kg/100 m |
| Pegada de CO2 (GWP) do berço ao portão | 2,5382 kg CO2e / 1 Metro |

# Ficha técnica

## Caminho de cabos em varão GR-Magic® 35 A2

## Ref.:: 6000055

### Dimensões

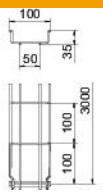


| | |
|---|---|
| Comprimento | 3 000 mm |
| Largura | 100 mm |
| Largura | 4 in |
| Altura | 35 mm |
| Altura | 1 in |
| Medida B | 100 mm |

### Dados técnicos

| | |
|---|---|
| Versão conector | União integrada |
| Tipo de fixação do sistema de montagem | Chão Teto Parede |
| Funktionsgaranti | não |
| Separador integrado | sem |
| Secção transversal útil | 23 cm² |
| Secção transversal útil | 3500 mm² |
| Forma do perfil | Forma em U |
| Conformidade com ROHS | sim |
| Aço inoxidável, decapado | sim |
| Conector sem parafuso | sim |
| Versão para grandes cargas | não |
| Tipo de ensaio de carga de acordo com IEC 61537 | Tipo II |
| Tipo de conector sistema de caminhos de cabos | Fixação por "click" |

# Ficha técnica

## Caminho de cabos em varão GR-Magic® 35 A2

## Ref.:: 6000055

### Cargas

| | |
|---|---|
| Intervalo aplicável mín. entre apoios | 1 m |
| Intervalo aplicável máx. entre apoios | 2 m |
| Distância de apoio de 1,0 m | 0,25 kN/m |
| Distância de apoio de 1,5m | 0,11 kN/m |
| Distância de apoio de 2,0m | 0,1 kN/m |

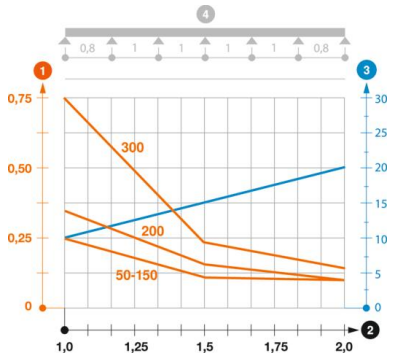


**Diagrama de cargas do caminho de cabos GR-Magic do tipo GRM 35**

1. Carga dos caminhos de cabos em chapa e das escadas para cabos em kN/m sem carga
2. Distância entre apoios em m
3. Deflexão da travessa em mm com a kN/m permitida
4. Esquema de carga no procedimento do teste

— Curva de carga com largura do caminho de cabos em mm

— Curva de deflexão da travessa conforme distância entre apoios