# Ficha técnica

## Caminho de cabos em varão para grandes cargas SGR 105 FT

## Ref.:: 6003175

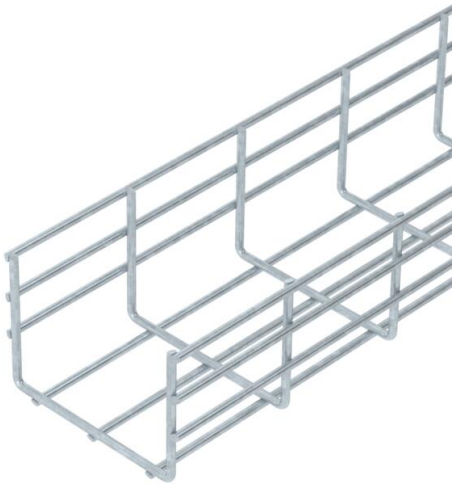

Caminhos de cabos em varão electrosoldado com altura de 105 mm.
A largura de malha é de 50 x 100 mm.
Atenuação da blindagem magnética sem tampa 15 dB, com tampa 25 dB.

St Aço

FT Galvanizado por imersão a quente após maquinação

### Dados originais

| | |
|---|---|
| Ref.: | 6003175 |
| Tipo | SGR 105 150 FT |
| Designação 1 | C.cabos varão grandes vãos SGR |
| Fabricante | OBO |
| Dimensão | 105x150x3000 |
| Cor | zinco |
| Material | Aço |
| Superfície | Galvanizado por imersão a quente após maquinação |
| Norma de superfície | DIN EN ISO 1461 |
| Menor unidade de venda | 3 |
| Unidade de quantidade | Metro |
| Peso | 272,333 kg |
| Unidade de peso | kg/100 m |
| Pegada de CO2 (GWP) do berço ao portão | 5,5494 kg CO2e / 1 Metro |

# Ficha técnica

## Caminho de cabos em varão para grandes cargas SGR 105 FT

## Ref.:: 6003175

### Dimensões

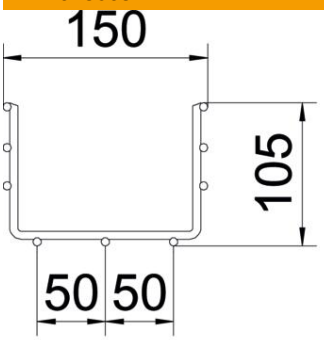


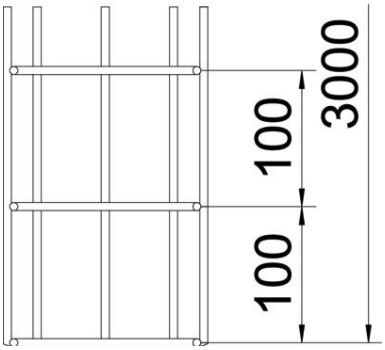


| | |
|---|---|
| Comprimento | 3 000 mm |
| Largura | 150 mm |
| Largura | 5,91 in |
| Altura | 105 mm |
| Altura | 4,13 in |
| Medida B | 150 mm |

### Dados técnicos

| | |
|---|---|
| Versão conector | sem conector |
| Tipo de fixação do sistema de montagem | Teto Parede |
| Funktionsgaranti | não |
| Secção transversal útil | 130 cm² |
| Secção transversal útil | 13000 mm² |
| Forma do perfil | Forma em U |
| Conformidade com ROHS | sim |
| Aço inoxidável, decapado | não |
| Versão para grandes cargas | não |
| Tipo de ensaio de carga de acordo com IEC 61537 | Tipo II |
| Tipo de conector sistema de caminhos de cabos | aparafusado |

# Ficha técnica

## Caminho de cabos em varão para grandes cargas SGR 105 FT

## Ref.:: 6003175

### Cargas

| | |
|---|---|
| Intervalo aplicável mín. entre apoios | 1 m |
| Intervalo aplicável máx. entre apoios | 4 m |
| Distância de apoio de 1,0 m | 3,1 kN/m |
| Distância de apoio de 1,5m | 1,75 kN/m |
| Distância de apoio de 2,0m | 1,15 kN/m |
| Distância de apoio de 2,5m | 0,79 kN/m |
| Distância de apoio de 3,0m | 0,6 kN/m |
| Distância de apoio de 3,5m | 0,5 kN/m |
| Distância de apoio de 4,0m | 0,4 kN/m |

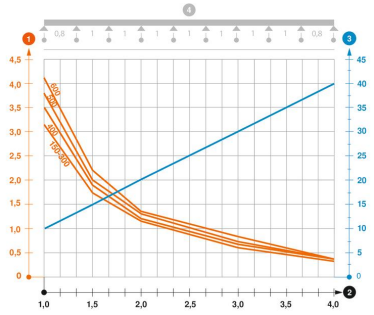


**Diagrama de cargas do caminho de cabos em varão do tipo SGR 155**

1. Carga dos caminhos de cabos em chapa e das escadas para cabos em kN/m sem carga
2. Distância entre apoios em m
3. Deflexão da travessa em mm com a kN/m permitida
4. Esquema de carga no procedimento do teste

Curva de carga com largura do caminho de cabos em mm

Curva de deflexão da travessa conforme distância entre apoios