# Ficha técnica

## Distanciador FS

## Ref.:: 6015654

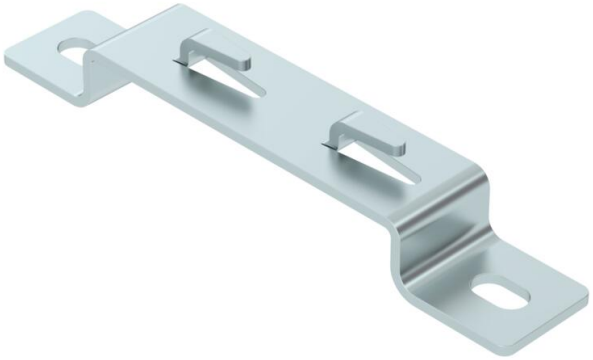

Distanciador para a montagem de caminhos de cabos em varão no chão ou na parede.
Podem ser montados, no grampo separador, caminhos de cabos em varão do tipo GRM com uma altura lateral de 35, 55 e 105 mm.
Fixação do caminho de cabos em varão no distanciador sem parafusos, de encaixe rápido.

| | |
|---|---|
| St | Aço |
| FS | galvanizado pelo método Sendzimir |

### Dados originais

| | |
|---|---|
| Ref.: | 6015654 |
| Tipo | DBLG 20 100 FS |
| Designação 1 | Distanciador |
| Designação 2 | para caminho de cabos em varão |
| Fabricante | OBO |
| Dimensão | B100mm |
| Cor | zinco |
| Material | Aço |
| Superfície | galvanizado pelo método Sendzimir |
| Norma de superfície | DIN EN 10346 |
| Menor unidade de venda | 20 |
| Unidade de quantidade | Unidade |
| Peso | 12,076 kg |
| Unidade de peso | kg/100 un. |
| Pegada de CO2 (GWP) do berço ao portão | 0,3208 kg CO2e / 1 Peça |

# Ficha técnica

## Distanciador FS

## Ref.:: 6015654

### Dimensões

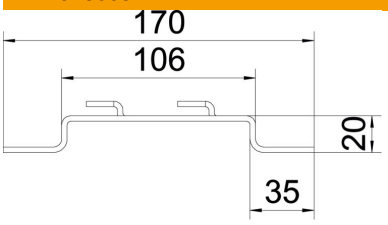


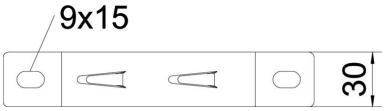


| | |
|---|---|
| Comprimento | 30 mm |
| Largura | 170 mm |
| Altura | 20 mm |
| Altura | 0,79 in |
| Medida H | 20 mm |
| Medida L | 30 mm |
| Medida W | 170 mm |
| Maß NW | 106 mm |

### Dados técnicos

| | |
|---|---|
| Versão | Grampo para parede e teto, perfil trapezoidal |
| Apropriada para caminho de cabos em varão | sim |
| Apropriada para caminho de cabos tipo escada | não |
| Apropriada para caminho de cabos em chapa | não |
| Espessura do material | 3 mm |
| Fixação de calha | Saliência de retenção |
| Conformidade com ROHS | sim |