# Ficha técnica

## Distanciador FT

## Ref.:: 6015660

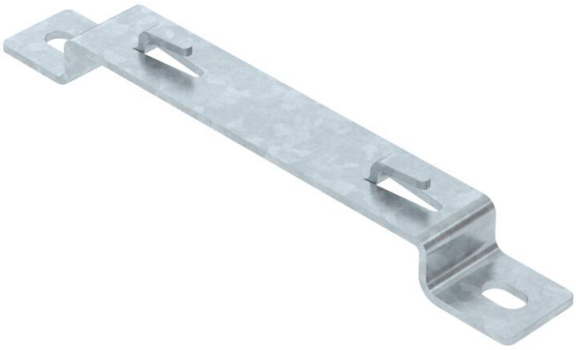

Distanciador para a montagem de caminhos de cabos em varão no chão ou na parede.
Podem ser montados, no grampo separador, caminhos de cabos em varão do tipo GRM com uma altura lateral de 35, 55 e 105 mm.
Fixação do caminho de cabos em varão no distanciador sem parafusos, de encaixe rápido.

St Aço

FT Galvanizado por imersão a quente após maquinação

### Dados originais

| | |
|---|---|
| Ref.: | 6015660 |
| Tipo | DBLG 20 150 FT |
| Designação 1 | Distanciador |
| Designação 2 | para caminho de cabos em varão |
| Fabricante | OBO |
| Dimensão | B150mm |
| Cor | zinco |
| Material | Aço |
| Superfície | Galvanizado por imersão a quente após maquinação |
| Norma de superfície | DIN EN ISO 1461 |
| Menor unidade de venda | 20 |
| Unidade de quantidade | Unidade |
| Peso | 18,1 kg |
| Unidade de peso | kg/100 un. |
| Pegada de CO2 (GWP) do berço ao portão | 0,3698 kg CO2e / 1 Peça |

# Ficha técnica

## Distanciador FT

## Ref.:: 6015660

### Dimensões

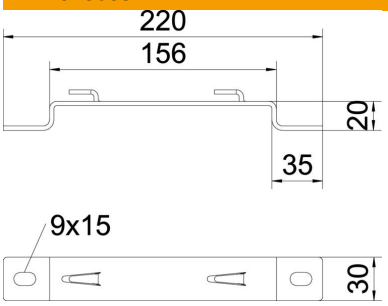


| | |
|---|---|
| Comprimento | 30 mm |
| Largura | 220 mm |
| Altura | 20 mm |
| Altura | 0,79 in |
| Medida H | 20 mm |
| Medida L | 30 mm |
| Medida W | 220 mm |
| Maß NW | 156 mm |

### Dados técnicos

| | |
|---|---|
| Versão | Grampo para parede e teto, perfil trapezoidal |
| Apropriada para caminho de cabos em varão | sim |
| Apropriada para caminho de cabos tipo escada | não |
| Apropriada para caminho de cabos em chapa | não |
| Espessura do material | 3 mm |
| Fixação de calha | Saliência de retenção |
| Conformidade com ROHS | sim |