Ficha técnica

Ângulo 45° 60 FS

Ref.:: 6036110

Ângulo de 45º para a criação de um ramal horizontal, para caminhos de cabos em chapa de encaixe e de aparafusar, altura lateral de 60 mm. Montagem sem parafusos com grampos duplos ou ligação roscada com parafusos de cabeça boleada FRS e porcas combinadas M6. Aplicável em áreas interiores. O material de fixação terá que ser encomendado em separado.

NEW

St	Aço
FS	galvanizado pelo método Sendzimir

Dados originais

Ref.:	6036110
Tipo	RB 45 650 FS
Designação 1	Ângulo 45º
Designação 2	para caminho cabos, horizontal
Fabricante	OBO
Dimensão	60x500
Cor	zinco
Material	Aço
Superfície	galvanizado pelo método Sendzimir
Norma de superfície	DIN EN 10346
Menor unidade de venda	1
Unidade de quantidade	Unidade
Peso	207 kg
Unidade de peso	kg/100 un.
Pegada de CO2 (GWP) do berço ao portão	6,6773 kg CO2e / 1 Peça

Ficha técnica

Ângulo 45° 60 FS

Ref.:: 6036110

Dimensões

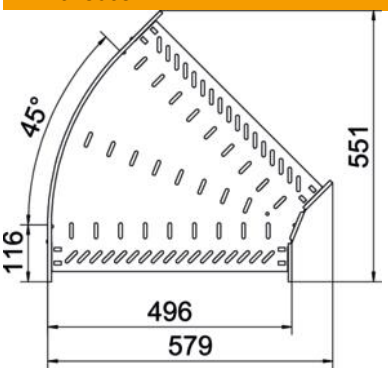

Largura	500 mm
Altura	60 mm
Espessura das chapas	1 mm
Medida B	500 mm

Dados técnicos

Curva (ângulo)	45°
Versão conector	União integrada
Modelo	Ângulo rígido
Funktionsgaranti	não
Espessura da base	1 mm
Com tampa	não
Instalação no pavimento	sim
Representação de orifícios NATO	não
Alteração da direção	horizontal
Conformidade com ROHS	sim
Aço inoxidável, decapado	não
Perfuração lateral	sim
Gama de temperaturas de aplicação máx.	120 °C
Gama de temperaturas de aplicação mín.	-20 °C
Versão para grandes cargas	não
Tipo de conector sistema de caminhos de cabos	aparafusado/fixado
Número recomendado de parafusos	16 St.
Espessura da travessa	1,25 mm