# Ficha técnica

## Ângulo 90º 60 FT

## Ref.:: 6036592

Ângulo de 90º para a criação de um ramal horizontal, para caminhos de cabos em chapa de encaixe e de aparafusar, altura lateral de 60 mm. Montagem sem parafusos com grampos duplos ou ligação roscada com parafusos de cabeça boleada FRS e porcas combinadas M6. Indicado para áreas interiores e exteriores. O material de fixação terá que ser encomendado em separado.

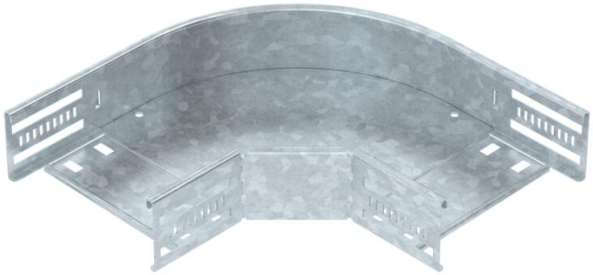

NEW

St Aço

FT Galvanizado por imersão a quente após maquinação

### Dados originais

| | |
|---|---|
| Ref.: | 6036592 |
| Tipo | RB 90 615 FT |
| Designação 1 | Ângulo 90º |
| Designação 2 | para caminho cabos, horizontal |
| Fabricante | OBO |
| Dimensão | 60x150 |
| Cor | zinco |
| Material | Aço |
| Superfície | Galvanizado por imersão a quente após maquinação |
| Norma de superfície | DIN EN ISO 1461 |
| Menor unidade de venda | 1 |
| Unidade de quantidade | Unidade |
| Peso | 82,5 kg |
| Unidade de peso | kg/100 un. |
| Pegada de CO2 (GWP) do berço ao portão | 2,5024 kg CO2e / 1 Peça |

# Ficha técnica

## Ângulo 90º 60 FT

## Ref.:: 6036592

### Dimensões

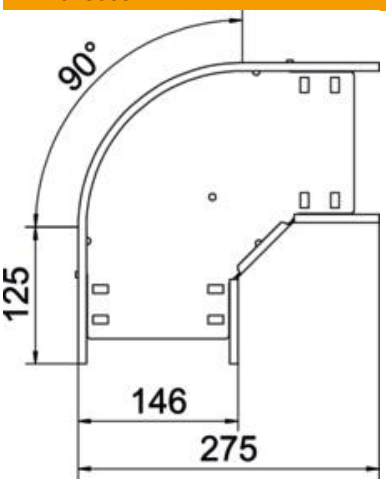


| | |
|---|---|
| Largura | 150 mm |
| Altura | 60 mm |
| Espessura das chapas | 0,8 mm |
| Medida B | 150 mm |

### Dados técnicos

| | |
|---|---|
| Curva (ângulo) | 90° |
| Versão conector | União integrada |
| Modelo | Ângulo rígido |
| Funktionsgaranti | sim |
| Espessura da base | 0,8 mm |
| Com tampa | não |
| Instalação no pavimento | sim |
| Representação de orifícios NATO | não |
| Alteração da direção | horizontal |
| Conformidade com ROHS | sim |
| Aço inoxidável, decapado | não |
| Perfuração lateral | sim |
| Gama de temperaturas de aplicação máx. | 120 °C |
| Gama de temperaturas de aplicação mín. | -20 °C |
| Versão para grandes cargas | não |
| Tipo de conector sistema de caminhos de cabos | aparafusado/fixado |
| Número recomendado de parafusos | 10 St. |
| Espessura da travessa | 1,25 mm |