Ficha técnica

Ângulo 90º 60 FT

Ref.:: 6036602

Ângulo de 90º para a criação de um ramal horizontal, para caminhos de cabos em chapa de encaixe e de aparafusar, altura lateral de 60 mm. Montagem sem parafusos com grampos duplos ou ligação roscada com parafusos de cabeça boleada FRS e porcas combinadas M6. Indicado para áreas interiores e exteriores. O material de fixação terá que ser encomendado em separado.

NEW

St Aço

FT Galvanizado por imersão a quente após maquinação

Dados originais

Ref.:	6036602
Tipo	RB 90 660 FT
Designação 1	Ângulo 90º
Designação 2	para caminho cabos, horizontal
Fabricante	OBO
Dimensão	60x600
Cor	zinco
Material	Aço
Superfície	Galvanizado por imersão a quente após maquinação
Norma de superfície	DIN EN ISO 1461
Menor unidade de venda	1
Unidade de quantidade	Unidade
Peso	440,6 kg
Unidade de peso	kg/100 un.
Pegada de CO2 (GWP) do berço ao portão	11,9166 kg CO2e / 1 Peça

Ficha técnica

Ângulo 90º 60 FT

Ref.:: 6036602

Dimensões

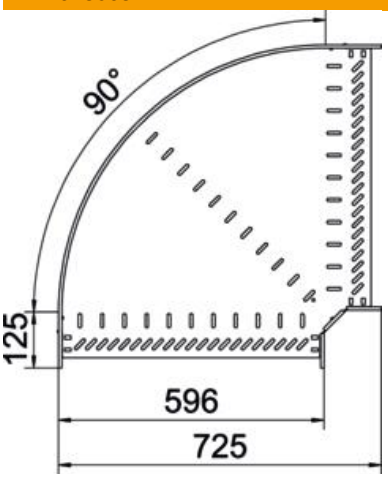

Largura	600 mm
Altura	60 mm
Espessura das chapas	0,8 mm
Medida B	600 mm

Dados técnicos

Curva (ângulo)	90°
Versão conector	União integrada
Modelo	Ângulo rígido
Funktionsgaranti	não
Espessura da base	1 mm
Com tampa	não
Instalação no pavimento	sim
Representação de orifícios NATO	não
Alteração da direção	horizontal
Conformidade com ROHS	sim
Aço inoxidável, decapado	não
Perfuração lateral	sim
Gama de temperaturas de aplicação máx.	120 °C
Gama de temperaturas de aplicação mín.	-20 °C
Versão para grandes cargas	não
Tipo de conector sistema de caminhos de cabos	aparafusado/fixado
Número recomendado de parafusos	16 St.
Espessura da travessa	1,25 mm