Ficha técnica

Tampa para ângulo de 90° DD

Ref.:: 6036954

Tampa para ângulo de 90° para caminhos de cabos em chapa de encaixe e de aparafusar em áreas interiores e exteriores, para proteger os cabos contra danos e sujidade. Fixação com ferrolho pré-montado e por apoio da tampa na secção. Adequada para todas as alturas laterais.
A tampa pode ser aplicada em peças de todas as alturas laterais.

NEW

St Aço

DD Galvanização continua zinco/alumínio, Double Dip

Dados originais

Ref.:	6036954
Tipo	RBD 90 200 DD
Designação 1	Tampa
Designação 2	para ângulo 90º
Fabricante	OBO
Dimensão	B200mm
Cor	zinco
Material	Aço
Superfície	galvanização contínua Zinco/Alumínio, Double Dip
Norma de superfície	DIN EN 10346
Menor unidade de venda	1
Unidade de quantidade	Unidade
Peso	35 kg
Unidade de peso	kg/100 un.
Pegada de CO2 (GWP) do berço ao portão	2,4731 kg CO2e / 1 Peça

Ficha técnica

Tampa para ângulo de 90° DD

Ref.:: 6036954

Dimensões

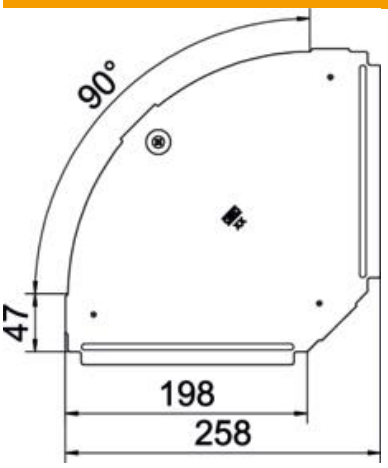

Largura	200 mm
Espessura das chapas	0,75 mm
Medida B	200 mm

Dados técnicos

Curva (ângulo)	90°
Quantidade de ferrolhos	1 St.
Tipo de fixação	Ferrolho
Funktionsgaranti	não
Apropriada para caminho de cabos em varão	não
Apropriada para caminho de cabos tipo escada	não
Apropriada para caminho de cabos em chapa	sim
Alteração da direção	horizontal
Conformidade com ROHS	sim
Aço inoxidável, decapado	não
Dobradiça	não
Gama de temperaturas de aplicação máx.	120 °C
Gama de temperaturas de aplicação mín.	-20 °C