# Ficha técnica

## Tampa para ângulo de 90° A4

## Ref.:: 6036994

Tampa para ângulo de 90° para caminhos de cabos em chapa de encaixe e de aparafusar em áreas interiores e exteriores, para proteger os cabos contra danos e sujidade. Fixação com ferrolho pré-montado e por apoio da tampa na secção. Adequada para todas as alturas laterais.
A tampa pode ser aplicada em peças de todas as alturas laterais.

NEW

**A4** Aço inoxidável

**2B** brilhante, pós-tratamento

### Dados originais

| | |
|---|---|
| Ref.: | 6036994 |
| Tipo | RBD 90 400 A4 |
| Designação 1 | Tampa |
| Designação 2 | para ângulo 90º |
| Fabricante | OBO |
| Dimensão | B400mm |
| Cor | aço inoxidável |
| Material | Aço inoxidável 1.4571 |
| Superfície | brilhante, pós-tratamento |
| Norma de superfície | |
| Menor unidade de venda | 1 |
| Unidade de quantidade | Unidade |
| Peso | 140 kg |
| Unidade de peso | kg/100 un. |
| Pegada de CO2 (GWP) do berço ao portão | 15,2717 kg CO2e / 1 Peça |

# Ficha técnica

## Tampa para ângulo de 90° A4

## Ref.:: 6036994

### Dimensões

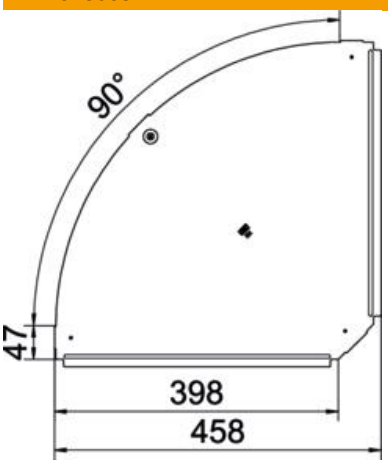


| | |
|---|---|
| Comprimento | 458 mm |
| Largura | 400 mm |
| Espessura das chapas | 1 mm |
| Medida B | 400 mm |

### Dados técnicos

| | |
|---|---|
| Curva (ângulo) | 90° |
| Quantidade de ferrolhos | 1 St. |
| Tipo de fixação | Ferrolho |
| Funktionsgaranti | não |
| Apropriada para caminho de cabos em varão | não |
| Apropriada para caminho de cabos tipo escada | não |
| Apropriada para caminho de cabos em chapa | sim |
| Alteração da direção | horizontal |
| Conformidade com ROHS | sim |
| Aço inoxidável, decapado | não |
| Dobradiça | não |
| Gama de temperaturas de aplicação máx. | 120 °C |
| Gama de temperaturas de aplicação mín. | -20 °C |