Ficha técnica

Ângulo ajustável 60 A4

Ref.:: 6037170

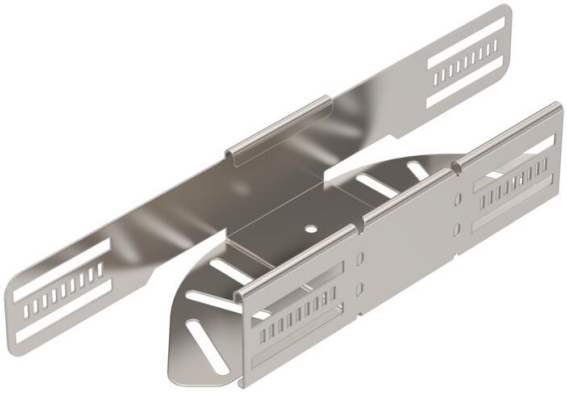

Ângulo ajustável para a criação de um ramal horizontal, para caminhos de cabos em chapa de encaixe e de aparafusar, altura lateral de 60 mm. Ângulo ajustável de 0 - 90°. Montagem sem parafusos com grampos duplos ou ligação roscada com parafusos de cabeça boleada FRS e porcas combinadas M6. Aplicável em áreas interiores e exteriores. O material de fixação terá que ser encomendado em separado.

NEW

A4	Aço inoxidável
2B	brilhante, pós-tratamento

Dados originais

Ref.:	6037170
Tipo	RB W 610 A4
Designação 1	Ângulo variável
Designação 2	horizontal
Fabricante	OBO
Dimensão	60x100
Cor	aço inoxidável
Material	Aço inoxidável 1.4571
Superfície	brilhante, pós-tratamento
Norma de superfície	
Menor unidade de venda	1
Unidade de quantidade	Unidade
Peso	41,4 kg
Unidade de peso	kg/100 un.
Pegada de CO2 (GWP) do berço ao portão	4,1794 kg CO2e / 1 Peça

Ficha técnica

Ângulo ajustável 60 A4

Ref.:: 6037170

Dimensões

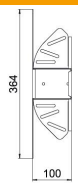

Largura	100 mm
Altura	60 mm
Espessura das chapas	1 mm
Medida B	100 mm
Medida L	364 mm

Dados técnicos

Curva (ângulo)	regulável
Versão conector	União integrada
Modelo	Arco articulado_completo
Funktionsgaranti	não
Espessura da base	1 mm
Com tampa	não
Instalação no pavimento	sim
Representação de orifícios NATO	não
Alteração da direção	horizontal
Conformidade com ROHS	sim
Aço inoxidável, decapado	não
Perfuração lateral	sim
Gama de temperaturas de aplicação máx.	120 °C
Gama de temperaturas de aplicação mín.	-20 °C
Versão para grandes cargas	não
Tipo de conector sistema de caminhos de cabos	aparafusado
Número recomendado de parafusos	10 St.
Espessura da travessa	1,25 mm