Ficha técnica

Derivação em T 85 FT

Ref.:: 6038236

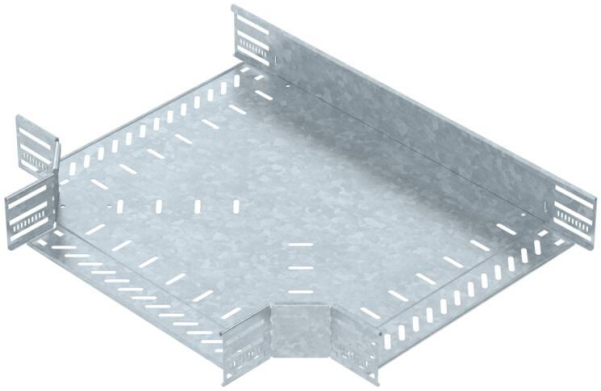

Derivação em T para a criação de um ramal horizontal, para caminhos de cabos em chapa de encaixe e de aparafusar, altura lateral de 85 mm. Montagem sem parafusos com grampos duplos ou ligação roscada com parafusos de cabeça boleada FRS e porcas combinadas M6. Indicado para áreas interiores e exteriores. O material de fixação terá que ser encomendado em separado.

CE UK CA NEW

St Aço

FT Galvanizado por imersão a quente após maquinação

Dados originais

Ref.:	6038236
Tipo	RT 840 FT
Designação 1	Derivação em T
Designação 2	para caminho cabos, horizontal
Fabricante	OBO
Dimensão	85x400
Cor	zinco
Material	Aço
Superfície	Galvanizado por imersão a quente após maquinação
Norma de superfície	DIN EN ISO 1461
Menor unidade de venda	1
Unidade de quantidade	Unidade
Peso	335,3 kg
Unidade de peso	kg/100 un.
Pegada de CO2 (GWP) do berço ao portão	12,0569 kg CO2e / 1 Peça

Ficha técnica

Derivação em T 85 FT

Ref.:: 6038236

Dimensões

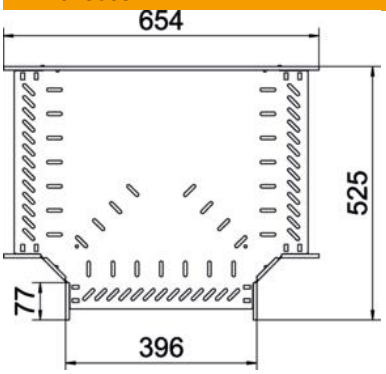

Largura	400 mm
Altura	85 mm
Espessura das chapas	1 mm
Medida B	400 mm

Dados técnicos

Versão conector	União integrada
Funktionsgaranti	não
Representação de orifícios NATO	não
Conformidade com ROHS	sim
Aço inoxidável, decapado	não
Gama de temperaturas de aplicação máx.	120 °C
Gama de temperaturas de aplicação mín.	-20 °C
Versão para grandes cargas	não
Tipo de conector sistema de caminhos de cabos	aparafusado/fixado
Número recomendado de parafusos	27 St.
Espessura da travessa	1,25 mm